YOURSOL



Valencia Premium Wäschespinne

Bedienungsanleitung / 2
Instruction manual / 8
Manuel d’utilisation / 14
Manuale di istruzioni / 20
Manual de instrucciones / 26
Gebruiksaanwijzing 32

Legende der verwendeten Piktogramme	
	Bedienungsanleitung Lesen!
	Warn- und Sicherheitshinweise beachten!
	Lebens- und Unfallgefahr für Kleinkinder und Kinder
	Sicherheitshinweise Handlungsanweisungen
	Maximale Traglast (50 kg)
	Entsorgen Sie Verpackung und Produkt umweltgerecht!
	UV-beständig
	Witterungsbeständig

Aluminium Wäschespinne

EINLEITUNG

Wir beglückwünschen Sie zum Kauf Ihres neuen Produktes. Sie haben sich damit für ein hochwertiges Produkt entschieden. Machen Sie sich vor der ersten Inbetriebnahme mit dem Produkt vertraut.

Lesen Sie hierzu aufmerksam die nachfolgende Bedienungsanleitung und die Sicherheitshinweise.

Benutzen Sie das Produkt nur wie beschrieben und für die
angegebenen Einsatzbereiche. Bewahren Sie diese Anleitung an einem
sicheren Ort auf. Händigen Sie alle Unterlagen bei Weitergabe des Produktes an Dritte mit aus.

- **Bestimmungsgemäßer Gebrauch**

Bei diesem Produkt handelt es sich um eine Wäschespinne.
Nur zur Verwendung im Außenbereich. Eine Veränderung des Produktes ist nicht zulässig und führt zur Beschädigung. Darüber hinaus können weitere lebensgefährliche Gefahren und Verletzungen die Folgen sein.

Dieses Produkt wurde ausschließlich für den privaten Gebrauch konzipiert. Es ist nicht für den kommerziellen Gebrauch vorgesehen. Für durch unsachgemäße Verwendung entstandene Schäden übernimmt der Hersteller keine Haftung.

• Teilebeschreibung

1. Wäscheleine
2. Arme
3. Obere Grifftaste
4. Untere Grifftaste
5. Höhenverstellriegel
6. Sternteil
7. Standrohr
8. Deckel der Bodenhülse
9. Bodenhülse
10. Boden-Eindrehanker
11. Schutzhülle

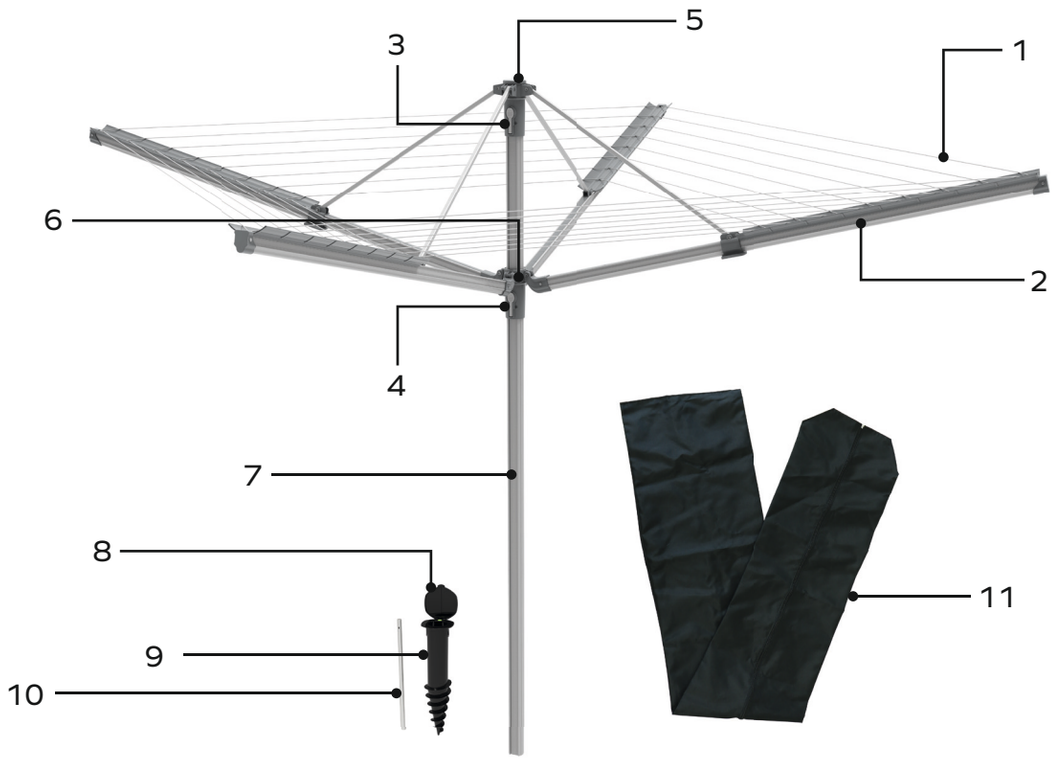

• Technische Daten

Artikelnummer:	CS92037B001H / YOURSOL_00452
Gesamt-Trockenlänge:	50 m
Maximale Belastung:	50 kg
Artikelgewicht:	5,90 kg
Artikelabmessungen geöffnet:	211 x 211 x 215,3 cm (B x T x H)
Aufspanndurchmesser:	297 cm
Artikelabmessungen geschlossen:	19 x 17,5 x 216 cm (B x T x H)
Produktions-ID:	03/2026

• Lieferumfang

Kontrollieren Sie unmittelbar nach dem Auspacken immer den Lieferumfang auf Vollständigkeit sowie den einwandfreien Zustand des Produktes.

- 1 Wäschespinne
- 1 Bodenhülse
- 1 Boden-Eindrehanker
- 1 Montage- und Bedienungsanleitung
- 1 Schutzhülle

SICHERHEITSHINWEISE

⚠ WARNUNG!

- **LEBENS- UND UNFALLGEFAHR FÜR KLEINKINDER UND KINDER!**
  Lassen Sie Kinder niemals unbeaufsichtigt mit dem Verpackungsmaterial. Es besteht Erstickungsgefahr.



⚠ WARNUNG!

- **STRANGULATIONS- UND ERSTICKUNGSGEFAHR!**
  Lassen Sie Kinder nicht mit der Verpackungsfolie oder der Wäscheleine spielen. Kinder können sich beim Spielen darin verfangen und ersticken. Das Produkt muss außerhalb der Reichweite von Kindern und in einem geschlossenen Raum aufbewahrt werden!



- **ACHTUNG! QUETSCHGEFAHR!**
  Achten Sie auf Ihre Hände und Finger, wenn Sie das Produkt öffnen oder schließen.
- Dies ist kein Spielzeug. Bitte halten Sie Kinder vom Produkt fern.
- Überprüfen Sie das Produkt regelmäßig und vor jeder Benutzung auf Beschädigungen. Ein beschädigtes Produkt darf nicht mehr benutzt werden.
- Verwenden Sie das Produkt nicht als sonstige Ablage oder Abstellmöglichkeit.
- Verwenden Sie das Produkt nur auf ebenen und festen Böden und achten Sie auf einen sicheren Stand.
- Verwenden Sie das Produkt nicht bei starkem Wind oder Sturm.
- Verteilen Sie die Wäsche zum Aufhängen gleichmäßig auf der ganzen Fläche.
- Versuchen Sie nie, das Produkt selbst zu reparieren.
- Für dieses Produkt sind keine Ersatzteile beigelegt.
- Setzen Sie sich weder auf das Produkt, noch lehnen Sie sich an.
- Wenn Sie die Bodenhülse auf Rasen befestigen möchten, achten Sie darauf, dass sich der Deckel knapp unterhalb des Erdniveaus befindet, um Beschädigungen beim Rasenmähen zu verhindern.
- Überschreiten Sie nicht die maximale Traglast des Produktes von 50 kg.



MONTAGE

Wählen Sie einen geeigneten Standort, an dem sich das aufgespannte Produkt frei drehen kann.

1. Bodenhülse eindrehen

Wenn Sie die Bodenhülse auf Rasen befestigen möchten, achten Sie darauf, zuerst den Rasen in einem Radius von ca. 50 cm und einer Tiefe von ca. 15 cm auszuheben, damit Sie den Deckel knapp unterhalb des Erdniveaus mit dem mitgelieferten Boden-Eindrehanker eindrehen können. Dadurch verhindern Sie Beschädigungen beim Rasenmähen.

Nachdem Sie den Rasen ausgehoben haben, stecken Sie nun die Bodenhülse an der dafür vorgesehenen Stelle in den Boden. Drehen Sie die Bodenhülse mithilfe des Boden-Eindrehankers in den Boden, bis sich der Deckel knapp unterhalb des Erdniveaus befindet. Anschließend setzen Sie den ausgehobenen Rasen wieder ein. Entfernen Sie eventuell eingedrungene Erde aus der Bodenhülse. Stecken Sie das Standrohr in die Bodenhülse. Kontrollieren Sie anschließend den senkrechten Stand des Produktes mit Hilfe des integrierten Wasserwagenauges an der Oberseite der Bodenhülse.

2. Bodenhülse einbetonieren

- Wenn Sie das Produkt an einem Standort mit sandigem oder steinigem Untergrund aufstellen möchten, betonieren Sie die Bodenhülse ein, um einen festen Standsicherzustellen.
- Graben Sie ein Loch mit einem Durchmesser von 50 cm
- Mischen Sie eine trockene Betonmasse mit 3 Einheiten Kies, 2 Einheiten Sand und 1 Einheit Zement.
- Füllen Sie das Loch teilweise mit diesem Beton und platzieren Sie die Bodenhülse. Dabei muss sich die Bodenhülse knapp unter Bodenniveau befinden.
- Halten Sie den Deckel geschlossen, damit kein Beton in die Bodenhülse eindringt. Stecken Sie vor dem Aushärten das Standrohr in die Bodenhülse. Kontrollieren Sie anschließend den senkrechten Stand des Produktes mit Hilfe des integrierten Wasserwagenauges an der Oberseite der Bodenhülse

Sie können das Produkt jetzt verwenden.

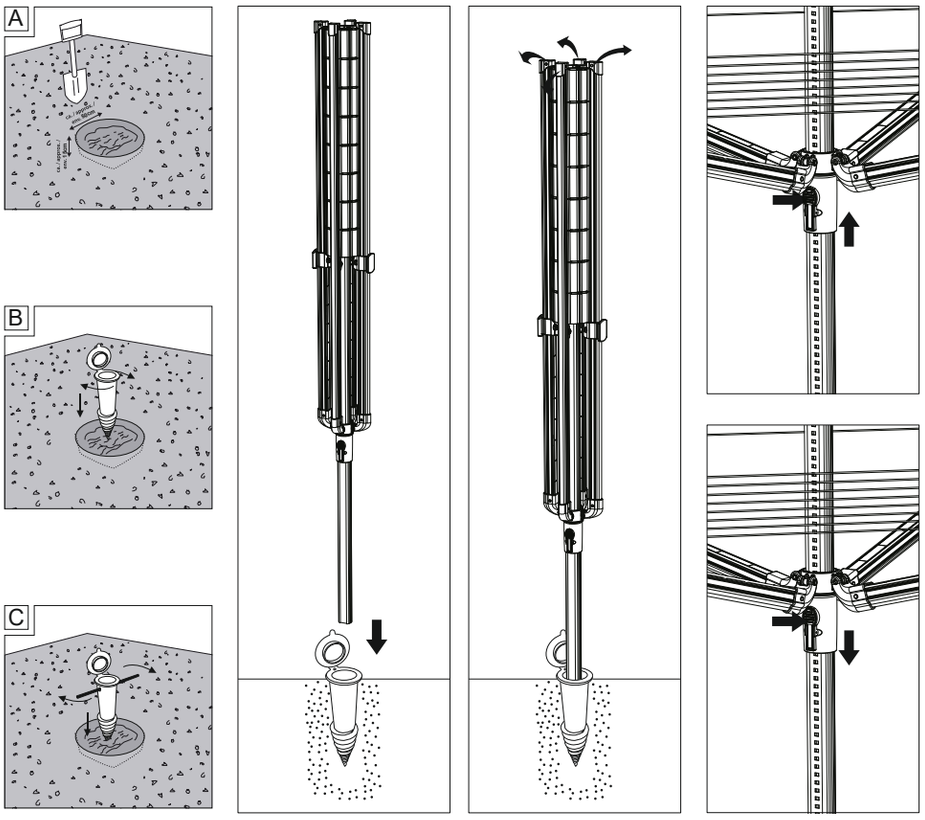

VERWENDUNG
Verwenden Sie das Produkt anhand der dargestellten Abbildungen.

REINIGUNG UND PFLEGE

Keine ätzenden oder scheuernden Reinigungsmittel verwenden. Das Produkt mit einem feuchten Tuch mit Seife reinigen, um es gut zu erhalten.

REPARATUR UND WARTUNG

Reparaturen und Wartungsarbeiten müssen von einer ausgebildeten Fachkraft und den Anleitungen des Herstellers entsprechend durchgeführt werden.

ENTSORGUNG

Die Verpackung besteht aus umweltfreundlichen Materialien, die Sie über die örtlichen Recyclingstellen entsorgen können.
Möglichkeiten zur Entsorgung des ausgedienten Produktes erfahren Sie bei Ihrer Gemeinde- oder Stadtverwaltung.

Das Produkt inkl. Zubehör, die Anleitung und die Verpackungsmaterialien sind recyclebar und unterliegen einer erweiterten Herstellerverantwortung.

Entsorgen Sie diese getrennt, den abgebildeten Info-tri (Sortierinformation) folgend, für eine bessere Abfallbehandlung. Das Triman-Logo gilt nur für Frankreich.

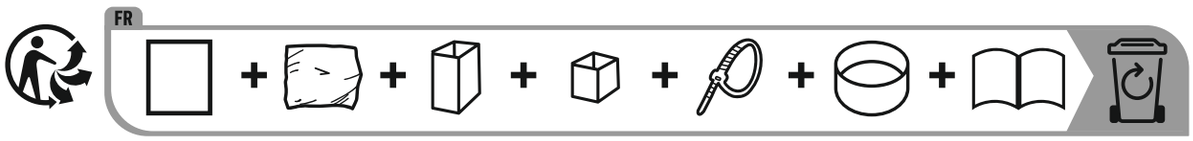

List of pictograms used

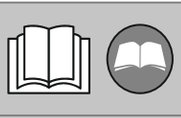	Please read the operating instructions!
	Observe the warnings and safety notes!
	Danger to life and risk of accidents for infants and children
	Safety information Instructions for use
	Maximum load bearing capacity (50 kg)
	Dispose of the packaging and product in an environmentally-friendly manner!
	UV-resistant
	Weather-resistant

INTRODUCTION

We congratulate you on the purchase of your new product. You have chosen a high quality product. Familiarise yourself with the product before using it for the first time. In addition, please carefully refer to the operating instructions and the safety advice below. Only use the product as instructed and only for the indicated field of application. Keep these instructions in a safe place. If you pass the product on to anyone else, please ensure that you also pass on all the documentation with it.

- **Intended use**

This product is a rotary clothes airer. For outdoor use only. Modifying the product is prohibited and will result in damage. Misuse may also result in other life-threatening risks and injuries. This product was designed for private use only. It is not intended for commercial use. The manufacturer is not liable for damages due to improper use.

• Parts description

1. Washing line
2. Arms
3. Upper release button
4. Lower release button
5. Height adjustment lock
6. Star-shaped hub
7. Upright tube
8. Ground sleeve cap
9. Ground sleeve
10. Ground anchor
11. Protective cover

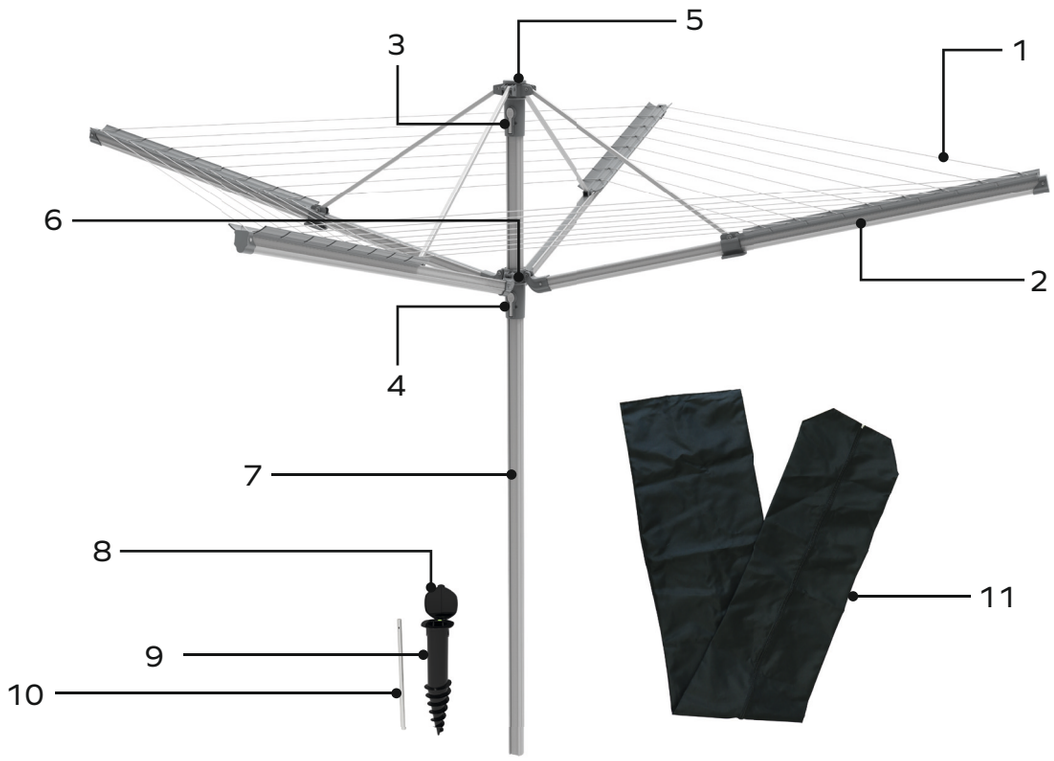

• Technical data

Item number:	CS92037B001H / YOURSOL_00452
Total drying length:	50 m
Maximum load:	50 kg
Item weight:	5,90 kg
Item dimensions when opened:	211 x 211 x 215,3 cm (B x T x H)
Spreading diameter:	297 cm
Item dimensions when closed:	19 x 17,5 x 216 cm (B x T x H)
Production ID:	03/2026

• Scope of delivery

Check that all the parts are present and that the product is in perfect condition immediately after unpacking.

- 1 Rotary clothes airer
- 1 Ground sleeve
- 1 Ground anchor
- 1 Assembly and instruction manual
- 1 Protective cover

SAFETY INFORMATION

WARNING!

- **DANGER TO LIFE AND RISK OF ACCIDENTS FOR INFANTS AND CHILDREN!**
  Never leave children unsupervised with the packaging material. There is a danger of suffocation.



WARNING!

- **RISK OF STRANGULATION AND SUFFOCATION!**
  Never allow children to play with the packaging film or the washing line. Children can get entangled in them whilst playing and suffocate. The product must be stored out of the reach of children and in a closed room!



- **CAUTION! CRUSHING HAZARD!**
  Be careful with your hands and fingers when opening or closing the product.
- This product is not a toy. Please keep children away from the product.
- Check the product for any damages routinely and before each use. Do not use a damaged product.
- Do not use the product for hanging or storing other items.
- Only use the product on a level and stable surface and make sure it is firmly positioned.
- Never attempt to repair the product yourself. No replacement parts are included for this product.
- Do not use the product in strong winds or storms.
- Distribute the laundry evenly over the product when hanging it up.
- Do not sit or lean on the product.
- If you would like to secure the ground sleeve into a lawn, make sure that the cap is just below ground level in order to prevent damages when mowing the lawn.
- Do not exceed the product's maximum load capacity of 50 kg.



INSTALLATION

Choose a suitable location in which the product can freely rotate when spread out.

1. Securing the ground sleeve

If you want to attach the ground sleeve on grass, ensure that you first dig a hole with a radius of approx. 50 cm and approx. 15 cm deep so that you can screw in the cap just below ground level with the ground anchor . This will prevent you causing damage when mowing the grass.

After you have dug the hole in the ground, insert the ground sleeve into the ground at the intended location. Screw the ground sleeve into the ground using the ground screw anchor until the cap is just below ground level.

Then refill the hole. Remove any soil that may penetrate the ground sleeve. Insert the upright support column into the ground sleeve. Then check the vertical position of the product using the integrated spirit level on the top of the ground sleeve.

2. Installing the ground sleeve with concrete

- If the product is to be installed on sandy or stony ground, the ground sleeve must be concreted in to ensure stability.
- Dig a hole with a diameter of approx. 50 cm.
- Mix dry concrete using 3 parts gravel, 2 parts sand and 1 part cement.
- Partially fill the hole with the concrete mixture and position the ground sleeve so that it sits just below ground level.
- Keep the cap closed to prevent concrete from entering the ground sleeve.
- Before the concrete hardens, insert the stand pole into the ground sleeve.
- Check the vertical alignment with a spirit level.

Once completed, the product is ready for use.

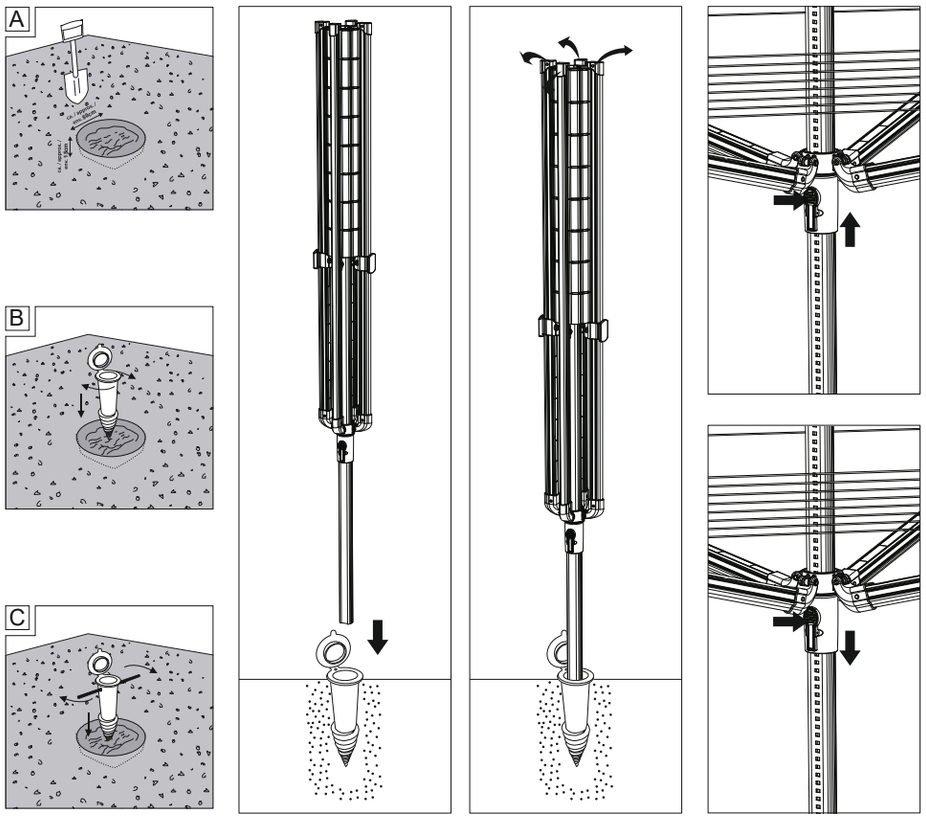

USE

Use the product as shown in the illustrations. Ensure that the rotary dryer is securely positioned before hanging laundry.

CLEANING AND CARE

Do not use any corrosive or abrasive cleaning agents.
To maintain the product well, clean it using a damp cloth and soap.

REPAIR AND MAINTENANCE

Repairs and maintenance work must be carried out by a qualified specialist in accordance with the manufacturer's instructions.

DISPOSAL

The packaging consists of environmentally friendly materials and can be disposed of at local recycling facilities.

Information on disposing of the product at the end of its service life can be obtained from your local council or municipal authority.

The product, accessories, instructions and packaging materials are recyclable and subject to extended producer responsibility. Dispose of them separately according to the sorting instructions shown. The Triman logo applies only to France.

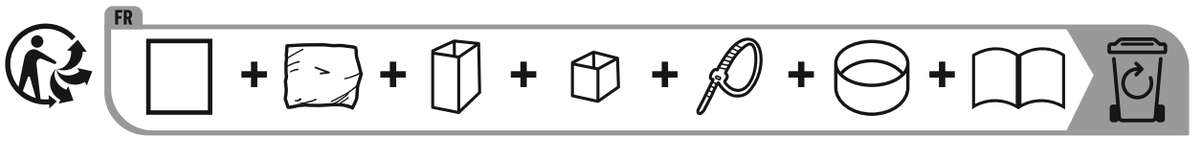

Légende des pictogrammes utilisés	
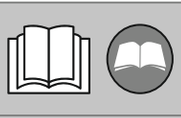	Lisez le mode d'emploi !
	Respecter les avertissements et les consignes de sécurité !
	Danger de mort et risque d'accident pour les nourrissons et les enfants
	Consignes de sécurité Instructions de manipulation
	Poids maximal supporté (50 kg)
	Mettez l'emballage et le produit au rebut en respectant l'environnement !
	Résistant aux UV
	Résistant aux intempéries

Séchoir parapluie

INTRODUCTION

Nous vous félicitons pour l'achat de votre nouveau produit. Vous avez opté pour un produit de grande qualité. Avant la première mise en service, vous devez vous familiariser avec toutes les fonctions du produit. Veuillez lire attentivement le mode d'emploi ci-dessous et les consignes de sécurité. N'utilisez le produit que pour l'usage décrit et les domaines d'application cités. Conserver ces instructions dans un lieu sûr. Si vous donnez le produit à des tiers, remettez-leur également la totalité des documents.

- **Utilisation conforme**

Ce produit est un séchoir à linge. Utilisation uniquement en extérieur. Toute modification du produit est interdite et conduit à des dommages. Il peut de surcroît en résulter d'autres risques mortels ou blessures. Ce produit a été exclusivement conçu pour un usage privé. Il n'est pas destiné à un usage commercial. Le fabricant décline toute responsabilité en cas d'utilisation incorrecte.

• Descriptif des éléments

1. Fil à linge
2. Bras
3. Bouton de déverrouillage supérieur
4. Bouton de déverrouillage inférieur
5. Verrou de réglage en hauteur
6. Moyeu en étoile
7. Tube vertical
8. Couvercle du manchon de sol
9. Manchon de sol
10. Ancrage à visser dans le sol
11. Housse de protection

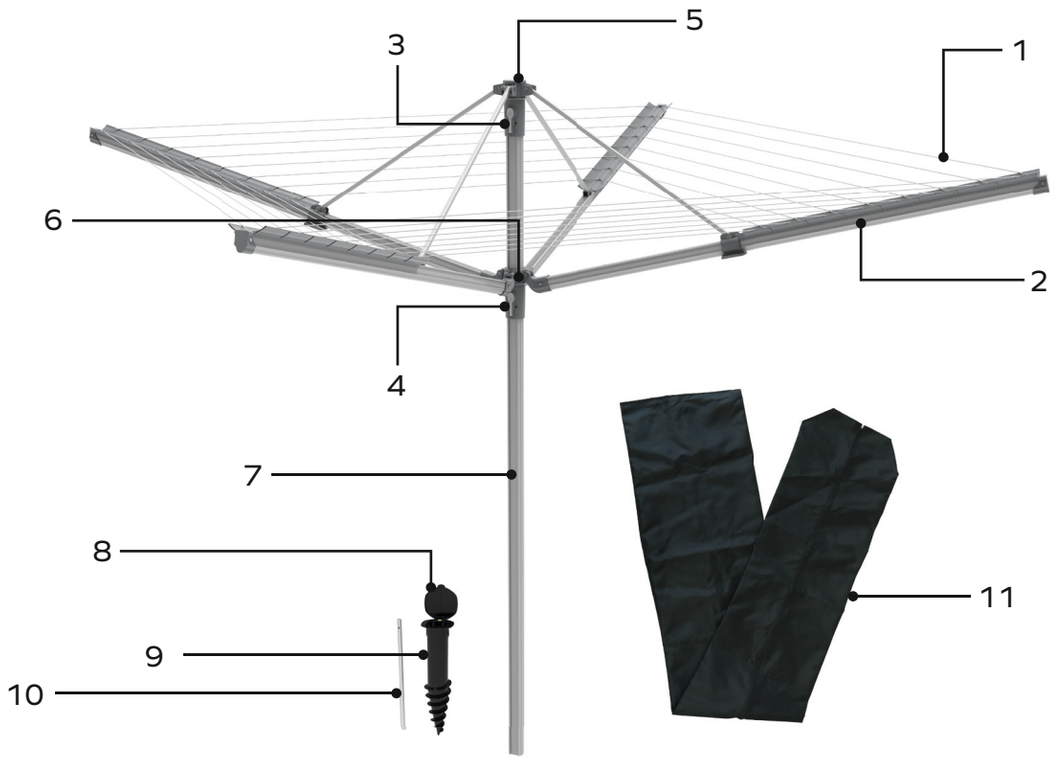

• Caractéristiques techniques

Référence de l'article:	CS92037B001H / YOURSOL_00452
Longueur totale d'étendage:	50 m
Charge maximale supportée:	50 kg
Poids de l'article:	5,90 kg
Dimensions d'article ouvert:	211 x 211 x 215,3 cm (B x T x H)
Diamètre d'ouverture:	297 cm
Dimensions d'article fermé:	19 x 17,5 x 216 cm (B x T x H)
ID de production:	03/2026

• Contenu de la livraison

Immédiatement après le déballage du produit, veuillez toujours contrôler que le contenu de la livraison est complet et que le produit se trouve en parfait état.

- 1 séchoir parapluie
- 1 manchon de sol
- 1 ancrage à visser dans le sol
- 1 manuel de montage et d'utilisation
- 1 housse de protection

CONSIGNES DE SÉCURITÉ

AVERTISSEMENT !

- **DANGER DE MORT ET RISQUE D'ACCIDENT POUR LES NOURRISSONS ET LES ENFANTS!**
  Ne laissez jamais les enfants manipuler les emballages sans surveillance. Risque d'asphyxie.



AVERTISSEMENT !

- **RISQUE DE STRANGULATION ET D'ÉTOUFFEMENT !**
  Ne laissez pas les enfants jouer avec le film d'emballage ou la corde à linge. Les enfants peuvent y être pris au piège et s'étouffer en jouant avec. Le produit doit être conservé hors de portée des enfants et dans une pièce fermée !



- **ATTENTION ! RISQUE D'ÉCRASEMENT !**
  Faites attention à vos mains et à vos doigts lorsque vous ouvrez ou repliez le produit.
- Ce produit n'est pas un jouet. Tenez les enfants à l'écart.
- N'utilisez pas le produit comme étagère ou surface de rangement.
- Utilisez le produit uniquement sur un sol plat et stable et assurez-vous de sa bonne stabilité.
- N'utilisez pas le produit en cas de vent fort ou de tempête.
- Répartissez le linge de manière uniforme sur toute la surface.
- Ne vous asseyez pas sur le produit et ne vous y appuyez pas.
- N'essayez jamais de réparer le produit vous-même.
- Si le manchon de sol est installé dans une pelouse, veillez à ce que le couvercle se situe juste en dessous du niveau du sol afin d'éviter tout dommage lors de la tonte.
- Aucune pièce de rechange n'est fournie avec ce produit.
- Vérifiez régulièrement le produit et avant chaque utilisation afin de détecter d'éventuels dommages. Un produit endommagé ne doit plus être utilisé.
- Ne dépassez pas la charge maximale de 50 kg.



MONTAGE

Choisissez un emplacement approprié sur lequel le produit déployé pourra tourner librement.

1.Enfoncer la douille de sol

Si vous souhaitez installer le manchon de sol dans une pelouse, retirez d'abord le gazon sur un rayon d'environ 50 cm et à une profondeur d'environ 15 cm. Cela permet au couvercle du manchon de se situer juste en dessous du niveau du sol.

Insérez le manchon de sol dans le trou préparé et vissez-le dans le sol à l'aide de l'ancrage fourni jusqu'à ce que le couvercle soit juste sous le niveau du sol. Replacez ensuite le gazon. Retirez toute terre éventuellement entrée dans le manchon.

Insérez le tube de support dans le manchon de sol et vérifiez la verticalité du produit à l'aide du niveau à bulle intégré sur le dessus du manchon.

2. Installation du manchon de sol par scellement dans le béton

- Si le produit doit être installé sur un sol sableux ou pierreux, le manchon de sol doit être scellé dans le béton afin de garantir une stabilité optimale.
- Creusez un trou d'un diamètre d'environ 50 cm.
- Mélangez un béton sec composé de 3 parts de gravier, 2 parts de sable et 1 part de ciment.
- Remplissez partiellement le trou avec ce mélange et positionnez le manchon de sol de manière à ce qu'il se situe juste en dessous du niveau du sol.
- Maintenez le couvercle fermé afin d'empêcher le béton de pénétrer dans le manchon.
- Avant le durcissement du béton, insérez le tube de support dans le manchon.
- Vérifiez ensuite l'alignement vertical à l'aide d'un niveau à bulle.

Une fois ces étapes terminées, le produit est prêt à être utilisé.

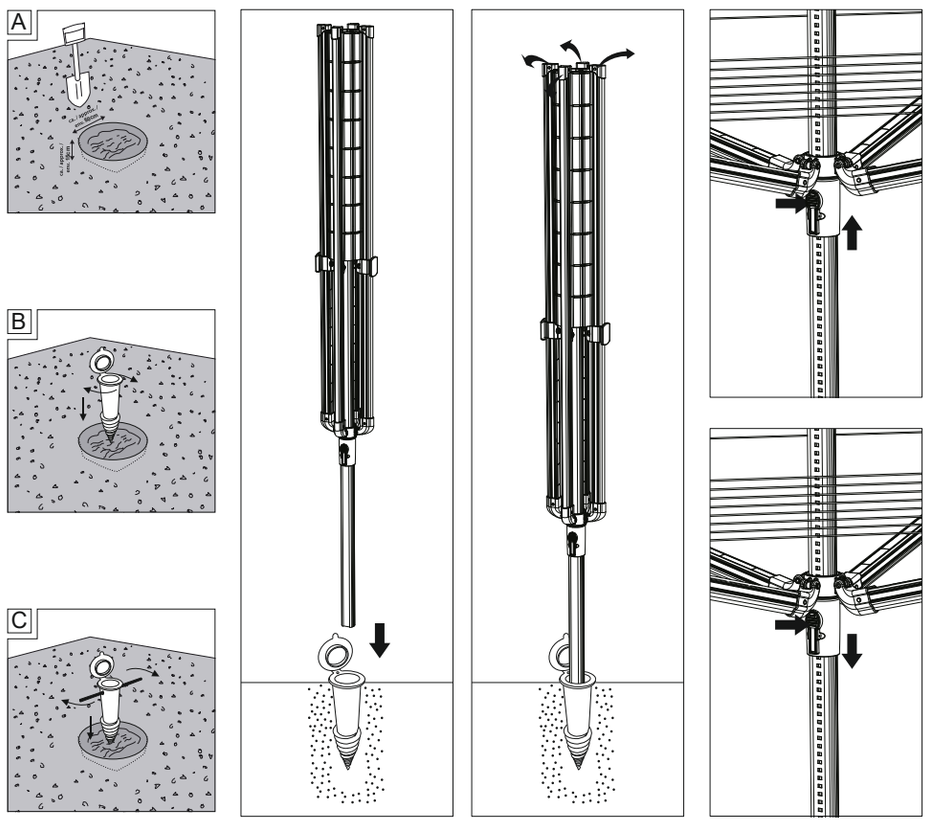

UTILISATION
Utilisez le produit conformément aux illustrations. Assurez-vous que l'étendoir à linge est correctement installé avant d'y suspendre le linge.

NETTOYAGE ET ENTRETIEN

N’utilisez pas de produits de nettoyage corrosifs ou abrasifs. Nettoyez le produit avec un chiffon humide et un peu de savon afin de préserver son bon état.

RÉPARATION ET MAINTENANCE

Les réparations et les opérations de maintenance doivent être effectuées uniquement par un professionnel qualifié et conformément aux instructions du fabricant.

MISE AU REBUT

L’emballage et son matériel sont exclusivement composés de matières écologiques. Les matériaux peuvent être recyclés dans les points de collecte locaux.

Renseignez-vous auprès de votre mairie ou de votre municipalité au sujet des possibilités d’élimination du produit usagé.

Le produit ainsi que les accessoires et les matériaux d’emballage sont recyclables et relèvent de la responsabilité élargie du producteur. Éliminez-les séparément, en suivant l’Info-tri illustrée, dans l’intérêt d’un meilleur traitement des déchets. Le logo Triman n’est valable qu’en France.

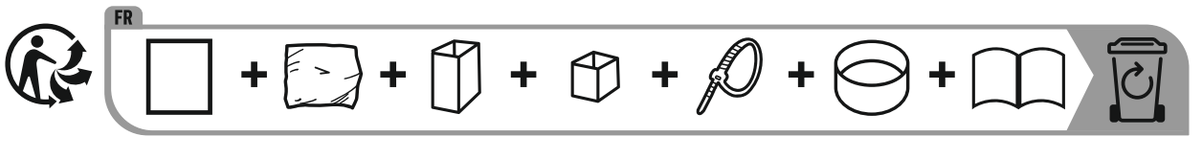

Legenda dei pittogrammi utilizzati	
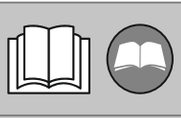	Leggere il manuale di istruzioni per l'uso!
	Rispettare le avvertenze e le indicazioni di sicurezza!
	Pericolo di morte e incidenti per neonati e bambini
	Avvertenze di sicurezza Istruzioni per l'uso
	Capacità di portata massima (50 kg)
	Smaltire l'imballaggio e il prodotto in modo ecocompatibile!
	Resistente ai raggi UV
	Resistente alle intemperie

Stendibiancheria rotante

INTRODUZIONE

Congratulazioni per l'acquisto del vostro nuovo prodotto. Con esso avete optato per un prodotto di qualità. Familiarizzare con il prodotto prima di metterlo in funzione per la prima volta. A tale scopo, leggere attentamente le seguenti istruzioni d'uso e le avvertenze di sicurezza. Utilizzare il prodotto solo come descritto e per i campi di applicazione indicati. Conservare queste istruzioni in un luogo sicuro. Consegnare tutta la documentazione in caso di cessione del prodotto a terzi.

- **Utilizzo conforme**

Questo prodotto è uno stendibiancheria a ombrello. Solo per l'utilizzo in ambienti esterni. Modifiche non autorizzate possono provocare danni al prodotto. Ne potrebbero conseguire anche altri pericoli letali e lesioni. Il prodotto è stato concepito esclusivamente per l'uso privato. Non è destinato a un uso commerciale. Il produttore declina ogni responsabilità per eventuali danni derivanti da un utilizzo non conforme alla destinazione d'uso.

• Descrizione dei componenti

1. Fili per stendere
2. Bracci
3. Pulsante di sblocco superiore
4. Pulsante di sblocco inferiore
5. Blocco di regolazione dell'altezza
6. Mozzo a stella
7. Stelo
8. Coperchio del manicotto di fissaggio
9. Manicotto di fissaggio
10. Ancoraggio a vite per il terreno
11. Copertura protettiva

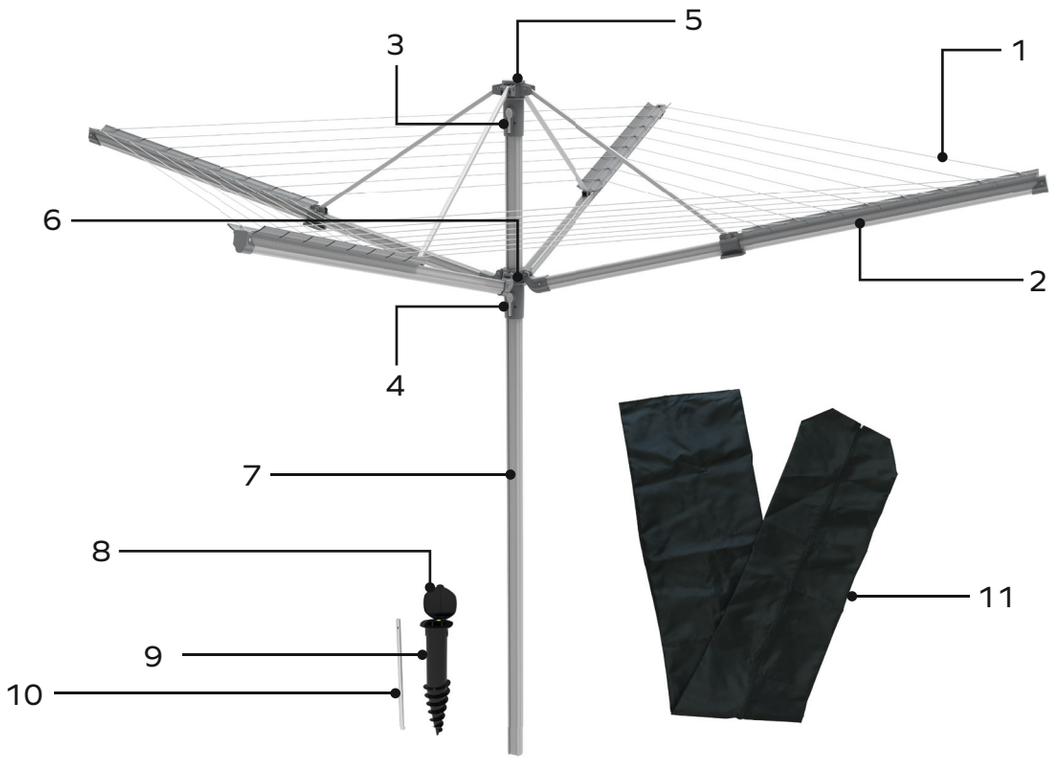

• Specifiche tecniche

Codice articolo:	CS92037B001H / YOURSOL_00452
Lunghezza complessiva:	50 m
Carico massimo:	50 kg
Peso dell'articolo:	5,90 kg
Dimensioni dell'articolo aperto:	211 x 211 x 215,3 cm (B x T x H)
Diametro di apertura:	297 cm
Dimensioni dell'articolo chiuso:	19 x 17,5 x 216 cm (B x T x H)
ID di produzione:	03/2026

• Contenuto della confezione

Dopo aver aperto l'imballaggio, controllare subito che la fornitura sia completa e che il prodotto sia in perfette condizioni.

- 1 stendibiancheria rotante
- 1 manicotto di fissaggio
- 1 ancoraggio a vite per il terreno
- 1 manuale di montaggio e istruzioni
- 1 copertura protettiva

AVVERTENZE DI SICUREZZA

ATTENZIONE!

- **PERICOLO DI MORTE E INCIDENTE PER NEONATI E BAMBINI!**
  Non lasciare mai i bambini privi di sorveglianza con il materiale di imballaggio. Sussiste il rischio di soffocamento.



ATTENZIONE!

- **RISCHIO DI STRANGOLAMENTO E SOFFOCAMENTO!**
  Non far giocare i bambini con la pellicola dell'imballaggio o il filo per stendere. I bambini potrebbero rimanere intrappolati e soffocare. Tenere il prodotto lontano dalla portata dei bambini e custodirlo in un luogo chiuso!



- **ATTENZIONE! PERICOLO DI SCHIACCIAMENTO!**
  Fare attenzione a mani e dita durante l'apertura o la chiusura del prodotto.
- Non è un giocattolo. Tenere il prodotto lontano dalla portata dei bambini.
- Verificare regolarmente e prima di ogni utilizzo che il prodotto non presenti danni. Non utilizzare in nessun caso un prodotto danneggiato.
- Non utilizzare il prodotto come superficie di appoggio o di deposito.
- Accertarsi che il prodotto sia posizionato in modo sicuro e utilizzarlo solo su superfici piane e solide.
- Non utilizzare il prodotto in presenza di forte vento o tempeste.
- Distribuire il bucato in modo uniforme su tutta la superficie.
- Non tentare mai di riparare autonomamente il prodotto. Non vi sono pezzi di ricambio in dotazione con il prodotto.
- Non utilizzare il prodotto come ripiano o appoggio per riporre oggetti.
- Se si vuole fissare il manicotto per il terreno al prato, accertarsi che la copertura si trovi appena al di sotto del livello del terreno, in modo da evitare danni durante la tosatura dell'erba.
- Non superare la capacità di portata massima del prodotto di 50 kg.



MONTAGGIO

Scegliere una sede idonea dove c'è spazio sufficiente per permettere al prodotto aperto di ruotare liberamente.

1. Coprire con il calcestruzzo il manicotto per il terreno

Se si desidera installare il manicotto di fissaggio su un prato, rimuovere inizialmente il manto erboso con un raggio di circa 50 cm e una profondità di circa 15 cm. In questo modo il coperchio del manicotto potrà trovarsi appena sotto il livello del terreno.

Inserire il manicotto di fissaggio nel foro preparato e avvitarlo nel terreno utilizzando l'ancoraggio a vite in

dotazione fino a quando il coperchio si trova appena sotto il livello del suolo. Riposizionare quindi il manto erboso. Rimuovere eventuale terra penetrata all'interno del manicotto.

Inserire il tubo di supporto nel manicotto di fissaggio e verificare la posizione verticale del prodotto utilizzando la livella integrata sulla parte superiore del manicotto.

2. Installazione del manicotto di fissaggio con cemento

- Se il prodotto deve essere installato su un terreno sabbioso o ghiaioso, il manicotto di fissaggio deve essere cementato per garantire una stabilità adeguata.
- Scavare una buca con un diametro di circa 50 cm.
- Preparare una miscela di cemento secco composta da 3 parti di ghiaia, 2 parti di sabbia e 1 parte di cemento.
- Riempire parzialmente la buca con la miscela e posizionare il manicotto di fissaggio in modo che si trovi appena sotto il livello del terreno.
- Tenere il coperchio chiuso per evitare che il cemento penetri nel manicotto.
- Prima che il cemento si indurisca, inserire il tubo di supporto nel manicotto.
- Verificare l'allineamento verticale con una livella.

Una volta completate queste operazioni, il prodotto è pronto per l'uso.

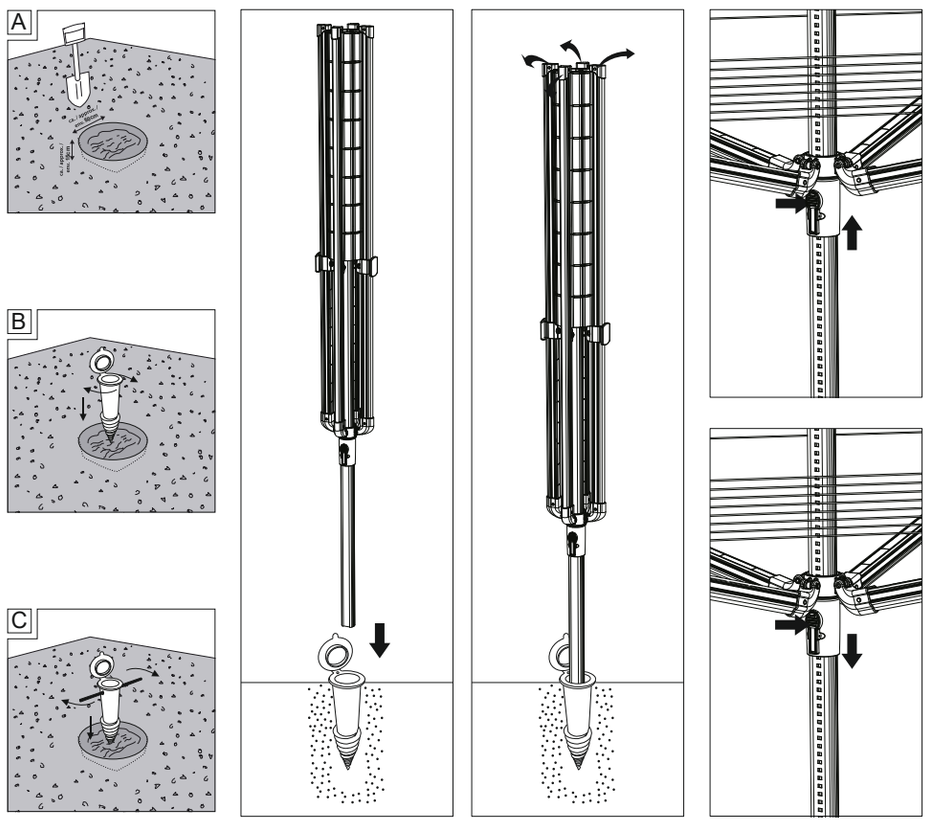

UTILIZZO
Utilizzare il prodotto come illustrato nelle immagini. Assicurarsi che lo stendibiancheria sia correttamente installato prima di appendere il bucato.

PULIZIA E CURA

Non utilizzare detergenti corrosivi o abrasivi. Pulire il prodotto con un panno umido e un po' di sapone per mantenerlo in buone condizioni.

RIPARAZIONE E MANUTENZIONE

Gli interventi di riparazione e manutenzione devono essere eseguiti da una persona esperta e nel rispetto delle indicazioni del produttore.

SMALTIMENTO

L'imballaggio è costituito da materiali ecologici e può essere smaltito presso i centri di raccolta locali.

Per informazioni sulle modalità di smaltimento del prodotto a fine vita, rivolgersi al proprio comune o all'amministrazione locale.

Il prodotto, gli accessori, il manuale e i materiali di imballaggio sono riciclabili e soggetti alla responsabilità estesa del produttore. Smaltirli separatamente seguendo le indicazioni di raccolta riportate. Il logo Triman è valido solo per la Francia.

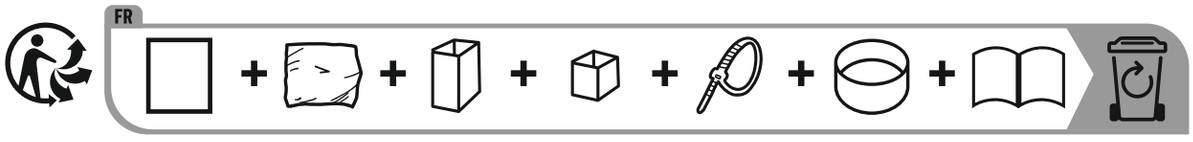

Leyenda de los pictogramas	
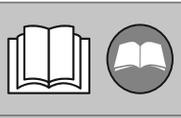	Leer el manual de instrucciones
	Respetar las advertencias e indicaciones de seguridad
	Peligro de muerte y riesgo de accidentes para bebés y niños
	Indicaciones de seguridad Instrucciones de uso
	Carga máxima: 50 kg
	Disposición del embalaje y el producto de forma respetuosa con el medio ambiente
	Resistente a los rayos UV
	Resistente a la intemperie

Tendedero giratorio

INTRODUCCIÓN

Le felicitamos por la compra de su nuevo producto. Ha elegido un artículo de alta calidad. Antes de utilizar el producto por primera vez, familiarícese con él. Lea atentamente este manual de instrucciones y las indicaciones de seguridad. Utilice el producto únicamente como se describe y solo para los ámbitos de uso previstos. Conserve este manual en un lugar seguro. Si entrega el producto a terceros, facilite también toda la documentación incluida.

- **Uso previsto**

Este producto es un tendedero giratorio destinado exclusivamente al uso en exteriores. No se permite ninguna modificación del producto, ya que podría provocar daños. Además, pueden derivarse graves riesgos y lesiones. Este producto ha sido diseñado exclusivamente para uso doméstico privado. No está destinado al uso comercial. El fabricante no se hace responsable de los daños derivados de un uso inadecuado.

• Descripción de las piezas

1. Cuerda para tender
2. Brazos
3. Botón de desbloqueo superior
4. Botón de desbloqueo inferior
5. Bloqueo de ajuste de altura
6. Cubo en forma de estrella
7. Tubo vertical
8. Tapa del manguito de suelo
9. Manguito de suelo
10. Anclaje roscado para el suelo
11. Funda protectora

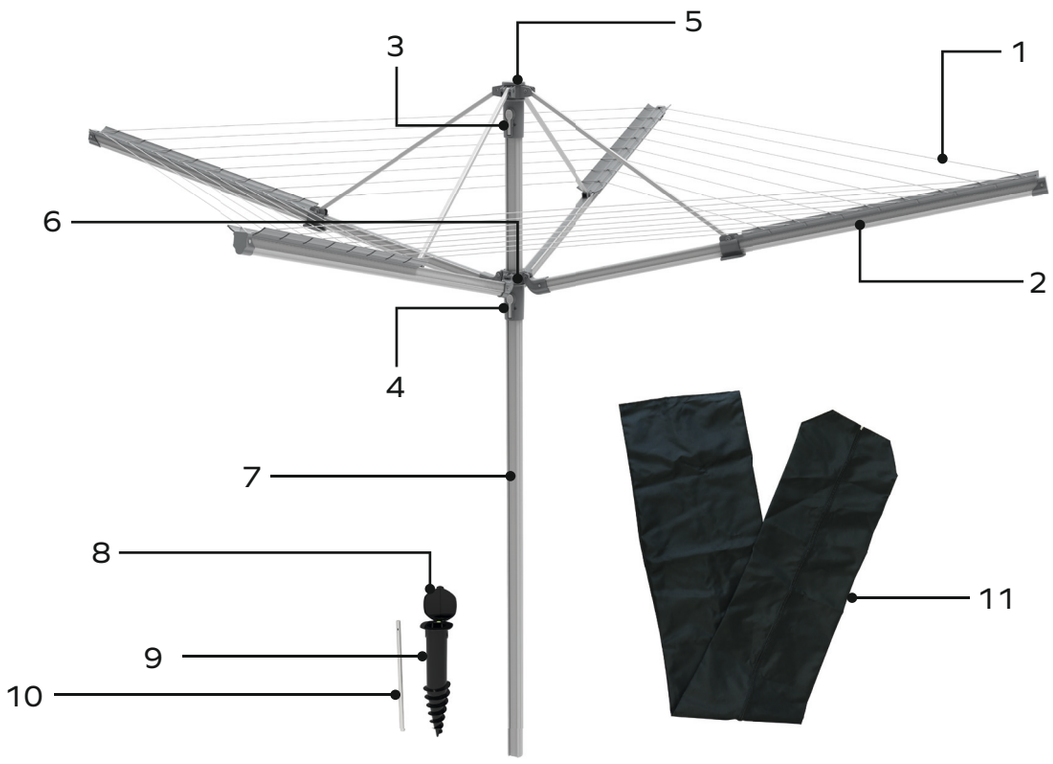

• Datos técnicos

Número de artículo:	CS92037B001H / YOURSOL_00452
Longitud total de tendido:	50 m
Carga máxima:	50 kg
Peso del producto:	5,90 kg
Dimensiones (abierto):	211 x 211 x 215,3 cm (B x T x H)
Diámetro de apertura:	297 cm
Dimensiones (cerrado):	19 x 17,5 x 216 cm (B x T x H)
ID de producción:	03/2026

• Contenido del suministro

Compruebe inmediatamente después de desembalar que el contenido esté completo y que el producto se encuentre en perfecto estado.

- 1 tendedero giratorio
- 1 manguito de suelo
- 1 anclaje roscado para el suelo
- 1 manual de montaje e instrucciones
- 1 funda protectora

INDICACIONES DE SEGURIDAD

ATENCIÓN!

- **PELIGRO DE MUERTE Y RIESGO DE ACCIDENTES PARA BEBÉS Y NIÑOS**
  No deje nunca a los niños sin supervisión con el material de embalaje. Existe peligro de asfixia.



ATENCIÓN!

- **RIESGO DE ESTRANGULAMIENTO Y ASFIXIA**
  No permita que los niños jueguen con la lámina de embalaje ni con las cuerdas para tender. Los niños podrían enredarse y asfixiarse. Guarde el producto fuera del alcance de los niños y en un espacio cerrado.



- **ATENCIÓN – RIESGO DE APLASTAMIENTO**
  Tenga cuidado con las manos y los dedos al abrir o cerrar el producto.
- Este producto no es un juguete. Mantenga a los niños alejados del producto.
- Compruebe el producto regularmente y antes de cada uso para detectar posibles daños. Un producto dañado no debe utilizarse.
- No utilice el producto para colgar o almacenar otros artículos.
- Utilice el producto únicamente sobre superficies planas y firmes y asegúrese de que esté bien estabilizado.
- No intente reparar el producto por su cuenta. Este producto no incluye piezas de repuesto.
- No utilice el producto en caso de viento fuerte o tormenta.
- Distribuya la ropa de manera uniforme por toda la superficie.
- No utilice el producto como estantería ni como superficie de apoyo.
- Si el manguito de suelo se instala en el césped, asegúrese de que la tapa quede justo por debajo del nivel del suelo para evitar daños al cortar el césped.
- No supere la carga máxima permitida de 50 kg.



MONTAJE

Seleccione un lugar adecuado en el que el producto desplegado pueda girar libremente.

1. Instalación del manguito de suelo atornillándolo

Si desea instalar el manguito de suelo en el césped, retire primero el césped en un radio de aproximadamente 50 cm y a una profundidad de unos 15 cm. De este modo, la tapa del manguito quedará justo por debajo del nivel del suelo.

Introduzca el manguito de suelo en el orificio preparado y atorníllelo en el suelo con ayuda del anclaje roscado suministrado hasta que la tapa quede justo por debajo del nivel del suelo. A continuación, vuelva a colocar el césped. Retire cualquier resto de tierra que haya podido entrar en el manguito.

Introduzca el tubo de soporte en el manguito de suelo y compruebe la verticalidad del producto mediante el nivel de burbuja integrado en la parte superior del manguito.

2. Instalación del manguito de suelo con hormigón

- Si el producto va a instalarse en un terreno arenoso o pedregoso, el manguito de suelo debe fijarse con hormigón para garantizar una correcta estabilidad.
- Cave un hoyo con un diámetro aproximado de 50 cm.
- Prepare una mezcla de hormigón seco compuesta por 3 partes de grava, 2 partes de arena y 1 parte de cemento.
- Rellene parcialmente el hoyo con la mezcla y coloque el manguito de suelo de modo que quede justo por debajo del nivel del suelo.
- Mantenga la tapa cerrada para evitar que el hormigón penetre en el manguito.
- Antes de que el hormigón se endurezca, introduzca el tubo de soporte en el manguito.
- Compruebe la alineación vertical con un nivel de burbuja.

Una vez finalizados estos pasos, el producto está listo para su uso.

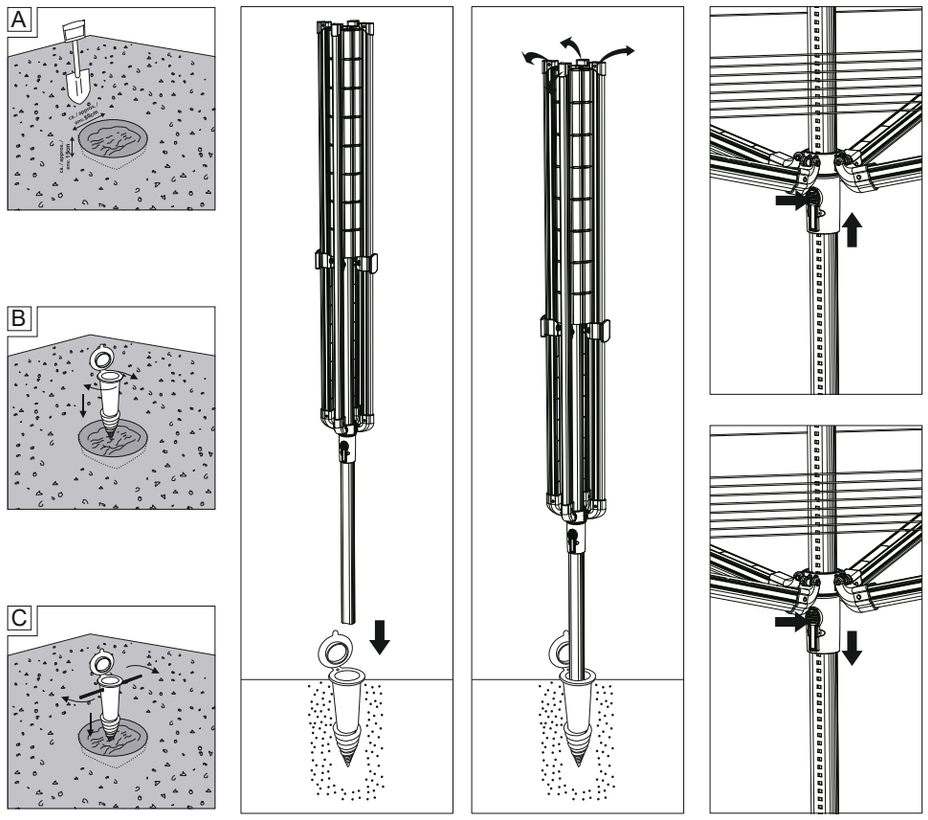

USO

Utilice el producto según se muestra en las ilustraciones. Asegúrese de que el tendedero esté correctamente instalado antes de colgar la ropa.

LIMPIEZA Y CUIDADO

No utilice productos de limpieza corrosivos ni abrasivos. Limpie el producto con un paño húmedo y un poco de jabón para mantenerlo en buen estado.

REPARACIÓN Y MANTENIMIENTO

Las reparaciones y los trabajos de mantenimiento deben ser realizados exclusivamente por personal cualificado y de acuerdo con las instrucciones del fabricante.

ELIMINACIÓN

El embalaje está compuesto por materiales respetuosos con el medio ambiente y puede eliminarse en los puntos de recogida locales.

Para obtener información sobre las opciones de eliminación del producto al final de su vida útil, consulte con su ayuntamiento o administración local.

El producto, los accesorios, el manual y los materiales de embalaje son reciclables y están sujetos a la responsabilidad ampliada del productor. Elimínelos por separado siguiendo las indicaciones de clasificación mostradas. El logotipo Triman solo es válido para Francia.

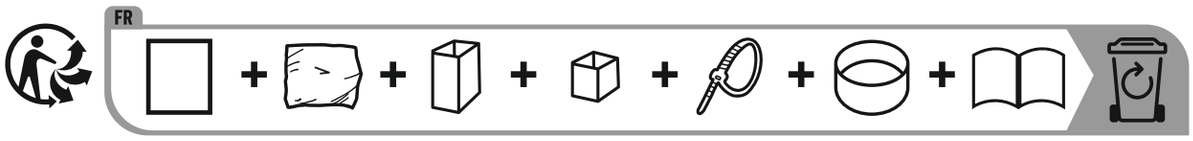

Legenda van de gebruikte pictogrammen	
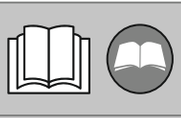	Lees de gebruiksaanwijzing!
	Neem de waarschuwingen en veiligheidsinstructies in acht!
	Levensgevaar en kans op ongevallen voor kleuters en kinderen
	Veiligheidsinstructies Instructies
	Maximale draaglast (50 kg)
	Voer de verpakking en het product op een milieuvriendelijke wijze af!
	UV-bestendig
	Weerbestendig

Roterende droogmolen

INLEIDING

Hartelijk gefeliciteerd met de aankoop van uw nieuwe product. U hebt voor een hoogwaardig product gekozen. Maak u voor de eerste ingebruikname vertrouwd met het product. Lees hiervoor aandachtig de volgende gebruiksaanwijzing en de veiligheidsvoorschriften. Gebruik het product alleen zoals beschreven en voor de aangegeven toepassingsgebieden. Bewaar deze gebruiksaanwijzing op een veilige plek. Geef, wanneer u het product doorgeeft aan derden, ook alle documenten mee.

- **Correct en doelmatig gebruik**

Bij dit product gaat het om een droogrek. Alleen voor gebruik buitenshuis. Een verandering aan het product is niet toegestaan en leidt tot beschadigingen. Bovendien kan dit leiden tot levensgevaarlijke situaties met kans op verwondingen. Dit product is uitsluitend bedoeld voor privégebruik. Het is niet bedoeld voor commercieel gebruik. De fabrikant is niet aansprakelijk voor schade door onjuist gebruik.

• Beschrijving van de onderdelen

1. Drooglijnen
2. Armen
3. Bovenste ontgrendelknop
4. Onderste ontgrendelknop
5. Hoogtevergrendeling
6. Stervormige naaf
7. Standbuis
8. Deksel van de grondhuls
9. Grondhuls
10. Grondschroefanker
11. Beschermhoes

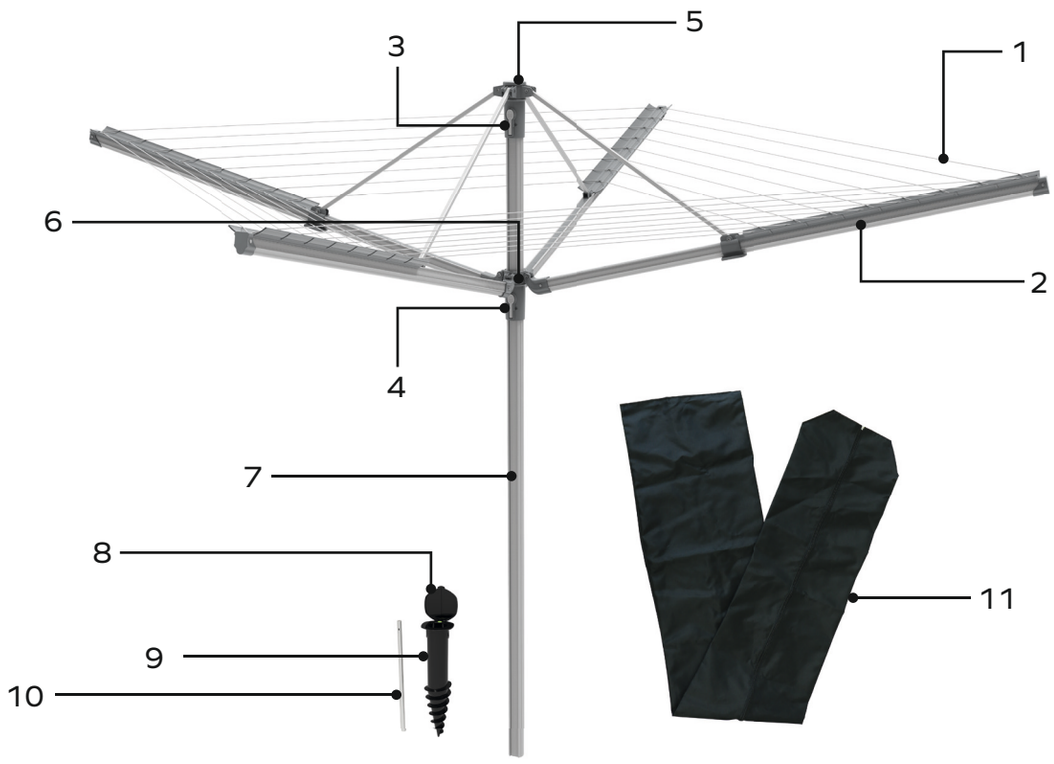

• Technische gegevens

Artikelnummer:	CS92037B001H / YOURSOL_00452
Totale drooglengte:	50 m
Maximale belasting:	50 kg
Artikelgewicht:	5,90 kg
Artikelafmetingen geopend:	211 x 211 x 215,3 cm (B x T x H)
Opspandiameter:	297 cm
Artikelafmetingen gesloten:	19 x 17,5 x 216 cm (B x T x H)
Productie-ID:	03/2026

• Omvang van de levering

Controleer de levering altijd direct na het uitpakken op volledigheid en optimale staat van het product.

- 1 roterende droogmolen
- 1 grondhuls
- 1 grondschroefanker
- 1 montage- en gebruiksaanwijzing
- 1 beschermhoes

VEILIGHEIDSINSTRUCTIES

WAARSCHUWING!

- **LEVENSGEVAAR EN KANS OP ONGEVALLEN VOOR KLEUTERS EN KINDEREN!**
  Laat kinderen nooit zonder toezicht bij het verpakkingsmateriaal. Er bestaat verstikkingsgevaar.



WAARSCHUWING!

- **STRANGULATIE- EN VERSTIKKINGSGEVAAR!**
  Laat kinderen niet met de verpakkingsfolie of de waslijn spelen. Kinderen kunnen er tijdens het spelen in verstrikt raken en stikken. Het product moet buiten het bereik van kinderen en in een afgesloten ruimte worden opgeborgen!



- **LET OP! GEVAAR VOOR BEKNELLING!**
  Pas op uw handen en vingers als u het product opent of sluit.
- Dit is geen speelgoed. Houd kinderen alstublieft uit de buurt van het product.
- Controleer het product regelmatig en voor elk gebruik op beschadigingen. Een beschadigd product mag niet meer worden gebruikt.
- Gebruik het product niet als opbergplek voor andere voorwerpen.
- Gebruik het product alleen op een vlakke en stevige bodem en zorg ervoor dat het veilig en stevig staat.
- Probeer nooit om het product zelf te repareren. Voor dit product zijn geen reserveonderdelen meegeleverd.
- Gebruik het product niet bij harde wind of storm.
- Ga niet op het product zitten en leun er niet tegenaan.
- Verdeel het op te hangen wasgoed gelijkmatig over het hele oppervlak.
- Als u de grondbuis in het gazon wilt plaatsen, zorg er dan voor dat het deksel zich iets onder het maaiveld bevindt om beschadigingen bij het grasmaaien te voorkomen.
- Overschrijd de maximale draaglast van het product van 50 kg niet.



MONTAGE

Kies een geschikte standplek waar het uitgeklapte product vrij kan ronddraaien.

1. Grondbuis in beton plaatsen

Wanneer u de grondhuls in een gazon wilt plaatsen, verwijder dan eerst het gras met een straal van ca. 50 cm en een diepte van ca. 15 cm. Zo kan het deksel van de grondhuls net onder het maaiveld worden geplaatst.

Plaats de grondhuls in het voorbereide gat en schroef deze met behulp van het meegeleverde grond-schroefanker in de grond totdat het deksel zich net onder het maaiveld bevindt. Plaats vervolgens het gras terug. Verwijder eventueel binnengedrongen aarde uit de grondhuls.

Plaats de steunbuis in de grondhuls en controleer de verticale stand van het product met behulp van de geïntegreerde waterpas aan de bovenzijde van de grondhuls.

2. Grondhuls in beton plaatsen

- Als het product op een zanderige of steenachtige ondergrond wordt geplaatst, moet de grondhuls in beton worden gezet om een stabiele stand te garanderen.
- Graaf een gat met een diameter van ca. 50 cm.
- Meng een droge betonmix van 3 delen grind, 2 delen zand en 1 deel cement.
- Vul het gat gedeeltelijk met het betonmengsel en plaats de grondhuls zodat deze net onder het maaiveld ligt.
- Houd het deksel gesloten om te voorkomen dat beton in de grondhuls terechtkomt.
- Plaats vóór het uitharden van het beton de steunbuis in de grondhuls.
- Controleer vervolgens de verticale uitlijning met een waterpas.

Na afronding van deze stappen is het product klaar voor gebruik.

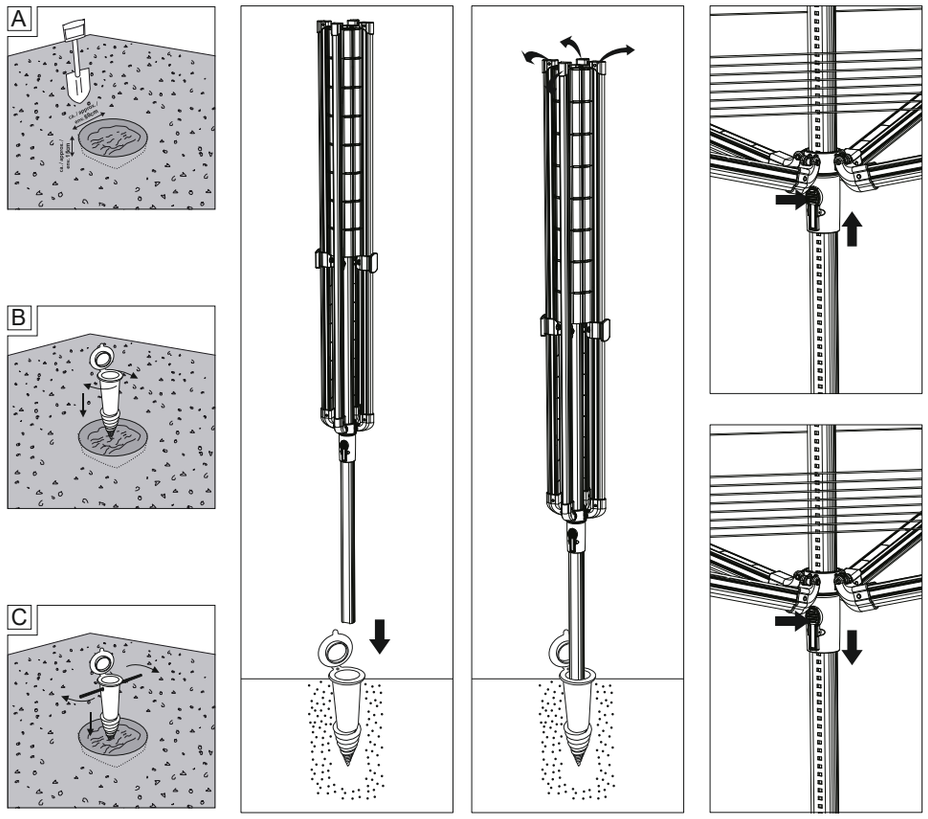

GEBRUIK

Gebruik het product volgens de weergegeven afbeeldingen. Zorg ervoor dat de droogmolen correct is geplaatst voordat u wasgoed ophangt.

REINIGING EN ONDERHOUD

Gebruik geen bijtende of schurende reinigingsmiddelen. Reinig het product met een vochtige doek en een mild schoonmaakmiddel om het in goede staat te houden.

REPARATIE EN ONDERHOUD

Reparaties en onderhoudswerkzaamheden mogen uitsluitend worden uitgevoerd door gekwalificeerd personeel en volgens de instructies van de fabrikant.

AFVOER

De verpakking bestaat uit milieuvriendelijke materialen en kan worden afgevoerd via de lokale recyclingpunten.

Informatie over het afvoeren van het product aan het einde van de levensduur is verkrijgbaar bij uw gemeente of lokale overheid.

Het product, de accessoires, de handleiding en de verpakkingsmaterialen zijn recyclebaar en vallen onder de uitgebreide producentenverantwoordelijkheid. Voer deze gescheiden af volgens de aangegeven sorteerinstructies. Het Triman-logo is alleen van toepassing in Frankrijk.

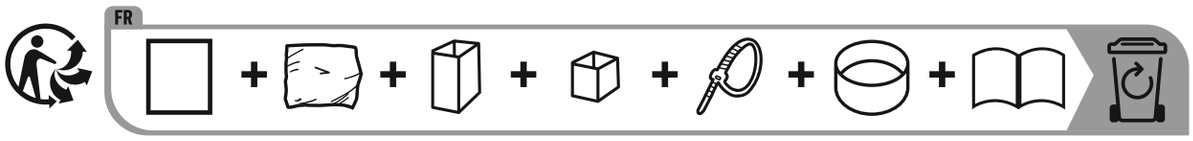

Service: markenbaumarkt24 GmbH
Morgenröte 14, 57234 Wilnsdorf, GERMANY
Tel.: +49 271 222 989 55
E-Mail: shop@markenbaumarkt24.de
www.markenbaumarkt24.de

Importiert von:
CASASI Marketing- und VertriebsgmbH
Obkirchergasse 36,1190 Wien, AUSTRIA
Tel.: +43 1 440 28 62
E-Mail: office@casasi.com
www.casasi.com