2021-09-08

364X257MM

反面

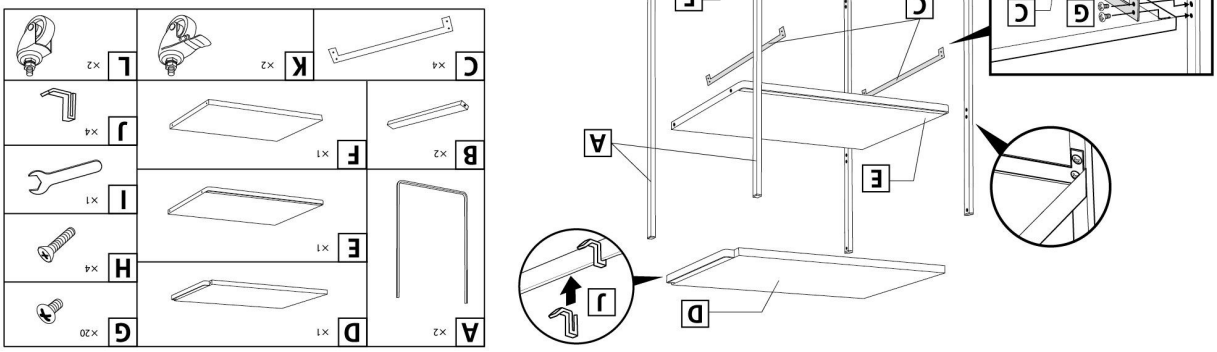

EN/
tower Kitchen Cart
SIZE
15"w x 19"d x 32"h
38w x 49d x 81.5h cm
MATERIAL
Steel , ABS Resin, Castor
ACCESSORIES
Wrench
Made in China.
Designed in Japan.

DE/
tower Küchenwagen
Größe
38w x 49d x 81.5h cm
MATERIAL
Stahl , ABS Kunststoff, Steuer
ZUBEHÖR
Schraubenschlüssel
In China hergestellt.
Entworfen in Japan.

FR/
tower Chariot de cuisine
TAILLE
38w x 49d x 81.5h cm
MATÉRIEL
Acier , Résine ABS, Roulette
ACCESSOIRES
Clé
Fabriqué en Chine.
Conçu au Japon.

ES/
tower Carro de cocina
TAMAÑO
38w x 49d x 81.5h cm
MATERIAL
Acero, Resina ABS , Rueda
ACCESORIOS
Llave inglesa
Hecho en China.
Diseñado en Japón.

JP/
パンドキッチンカート 38 幅 49 ー
SIZE
38w x 49d x 81.5h cm
MATERIAL
本体 : スチール (粉体塗装) キャスター : スチール/合成ゴム
ACCESSORIES
ラッチ×4 スパナ
Made in China.
Designed in Japan.

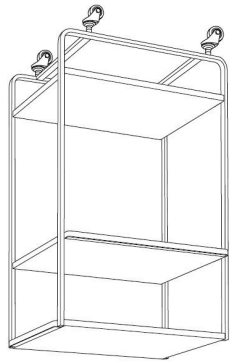

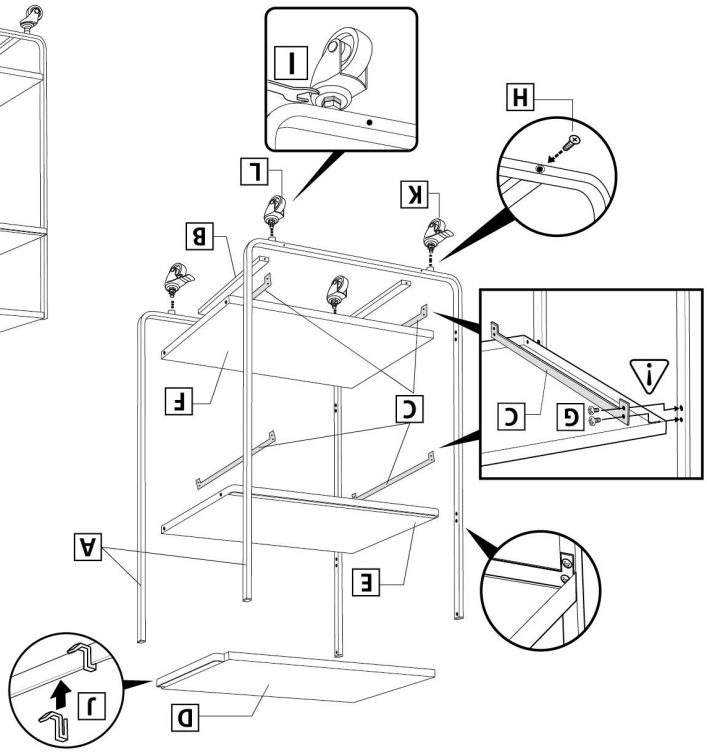

www.theyamazakihome.com
Imported by:
YAMAZAKI EUROPE GmbH / Immermannstr. 33, 40210 Düsseldorf, Germany
YAMAZAKI USA Inc. / 67 West St. Brooklyn, NY 11222 United States
YAMAZAKI Co., Ltd. / 奈良県生駒郡安堵町窪田851-1

Yamazaki

正面

取扱説明書

この度は当社製品をお買い上げいただき、誠にありがとうございます。ご使用の前に下記の注意をよく読み、正しい方法でご使用ください。なお、この説明書はお読みになった後も大切に保管してください。

品番	04918:WH 04919:BK

組み立て方法

本体フレームと天板・棚を図のように**プラスドライバー**でフレーム・下棚・中棚・天板の順に組み立ててください。最後にキャスターをスパナで取り付けてください。

※ストッパー付きキャスターはお好みの位置にそれぞれ取り付けてください。
※製品を組み立てる際はケガに十分ご注意ください。
※組み立てに充分な場所を確保し敷物などを敷いてから行ってください。

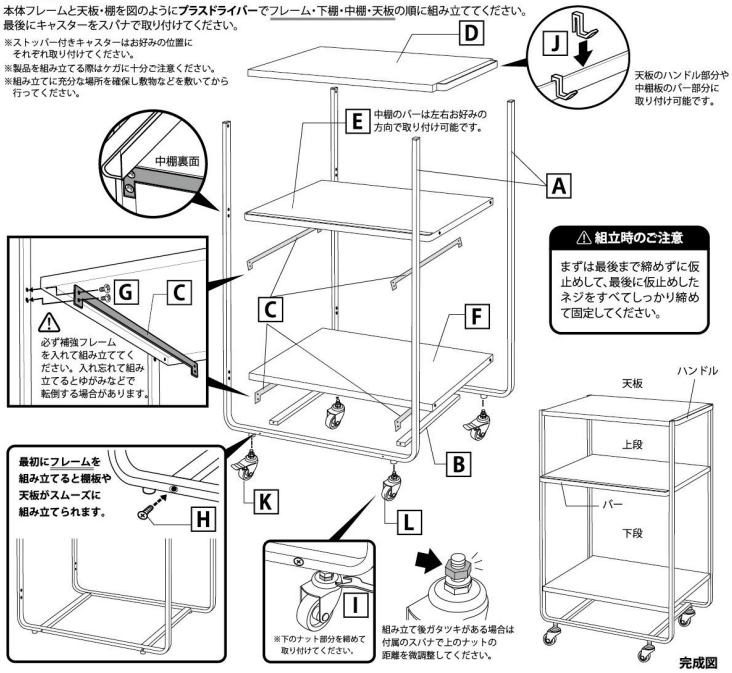

⚠ 組立時のご注意

まずは最後まで締めずに仮止めして、最後に仮止めしたネジをすべてしっかり締めて固定してください。

完成図

■商品サイズ　約W38×D49×H81.5cm(キャスター含む)
■品質表示　本体：スチール（粉体塗装）　キャスター：スチール/合成ゴム
■付属品　フック×4　スパナ
■内　寸　下段：約W35×D45×H39.5cm　上段：約W35×D45×H19.5cm　天板サイズ：約W35×D45cm
　ハンドルの幅間：約2.5cm　中段棚のバーの幅間：約1.5cm
■耐荷重　下段：約4kg　上段：約4kg　天板：約4kg　フック：1つあたり約250g

組み立ての前に

※組み立てる前にプラスドライバーを用意して、部品と数量をご確認ください。

A 本体フレーム ×2	D 天板 ×1	G ネジ（短）×20
	E 中棚 ×1	H ネジ（長）×4
B 接続フレーム ×2	F 下棚 ×1	I スパナ ×1
		J フック ×4
C 補強フレーム ×4	K キャスター ×2（ストッパー有）	L キャスター ×2（ストッパー無）

⚠ 使用上のご注意

※転倒・落下・ケガ・破損・変形・変色・接地面のキズ・錆等の原因となりますので、以下の点にはご注意ください。

●製品を本来の目的以外に使用しないでください。
●平坦で水平な場所に置いてご使用ください。
●製品は屋内でご使用ください。
●柔らかい床面やキズつきやすい接地面でのご使用は、キズ、へこみの原因となりますのでご注意ください。
●設置の際は、接地面がキズつかないよう丁寧に置いてください。
●製品に乗ったり、ゆすったり、腰かけたりしないでください。
●フローリング等では、接地面にキズが付く場合がありますので設置、移動の際にはご注意ください。
●落としたり、ぶつけたりしないでください。床面をキズつけたり、ケガや破損の原因になることがあります。
●移動する際は、必ずハンドル部分を持ってゆっくり移動してください。天板や棚に収納したまま移動すると収納したものが転倒する場合がありますのでご注意ください。
●耐荷重制限は必ずお守りください。
●耐荷重制限内でも、大きな衝撃により製品が転倒し、ケガや破損の原因になることがありますのでご注意ください。
●濡れた状態のものを収納しないでください。錆の原因になります。
●キャスターを取り付けた後、しっかり固定され安定しているかどうか、必ずご確認の上ご使用ください。
●使用中はネジや接続部分がゆるんでいないか定期的に確認してください。ゆるんでいる場合はしっかりとネジを締め直してください。
●収納する際は、製品に負担をかけないよう丁寧に取り扱ってください。また、重量の偏りがないよう、バランスよく収納してください。転倒し、破損の原因になります。
●サイズや形状によっては収納できないものもあります。
●無理に収納しないでください。破損や変形の原因になります。
●製品を組み立てる際は指や手を挟まないようケガに十分ご注意ください。
●直射日光のあたる場所や高温度、火の近くなどの高温になる所では使用しないでください。
●お子さまが製品で遊ばないようご注意ください。

お手入れ方法

●製品の汚れは固くしぼった布で拭きとってから、乾いた布で充分に拭いてください。
●濡れた場合は柔らかい乾いた布で拭き、しっかり乾かしてください。長時間、濡れたまま放置すると錆の原因となります。
●シンナー・ベンジン等の薬品は塗装を傷めたり、変色の原因になりますのでご使用はお避けください。

Yamazaki
山崎実業株式会社
〒639-1064　奈良県生駒郡安堵町窪田851-1

お客様相談室　https://www.yamajitsu.co.jp　0800-100-4560（10:00〜17:00 土・日・祝祭日を除く）

DESIGNED IN JAPAN
MADE IN CHINA