Solar-Wegleuchten

de Gebrauchsanleitung

Artikelnummer: 655 192

Made exclusively for:
Tchibo GmbH, Überseering 18, 22297 Hamburg, Germany, www.tchibo.de

Liebe Kundin, lieber Kunde!

Ihre neuen Solar-Wegleuchten sorgen für warmweißes Licht.

Sobald es dunkel wird, schalten sich die LEDs in den Leuchten automatisch ein und bei ausreichender Helligkeit am nächsten Morgen wieder aus.

In den Leuchten sind Akkupacks verbaut, die die vom integrierten Solarmodul aufgefangene und in Strom umgewandelte Energie speichern.
So leuchten die Leuchten auch nach längeren Schlechtwetter-Phasen.

Wir wünschen Ihnen viel Freude mit diesem Artikel.

Ihr Tchibo Team

Zu Ihrer Sicherheit ⚠

Lesen Sie aufmerksam die Sicherheitshinweise und benutzen Sie den Artikel nur wie in dieser Anleitung beschrieben, damit es nicht versehentlich zu Verletzungen oder Schäden kommt. Bei Weitergabe des Artikels ist auch diese Anleitung mitzugeben.

Verwendungszweck

Die Solar-Wegleuchten sind zur ständigen Verwendung im Außenbereich geeignet. Sie sind für den privaten Gebrauch konzipiert und für gewerbliche Zwecke nicht geeignet.

Gefahr für Kinder

- Kinder erkennen nicht die Gefahren, die bei unsachgemäßem Umgang mit Elektrogeräten entstehen können. Halten Sie Kinder daher von dem Artikel fern.
- Halten Sie Kinder von verschluckbaren Kleinteilen (z.B. Schrauben) und Verpackungsmaterial fern. Es besteht u.a. Erstickungsgefahr!
- Halten Sie Kinder von den Erdspießen fern.

Gefahr von Verletzungen

- Nehmen Sie den Artikel nicht anders auseinander als hier beschrieben. Nehmen Sie keine Veränderungen am Artikel vor. Durch unsachgemäße Reparaturen können erhebliche Gefahren für den Benutzer entstehen. Lassen Sie Reparaturen am Gerät nur in einer Fachwerkstatt bzw. durch unseren Kundenservice durchführen.
- Betreiben Sie die Solar-Wegleuchten nicht mit normalen Batterien, die nicht wiederaufladbar sind. Explosionsgefahr!
- Akkus dürfen nicht auseinandergenommen, in Feuer geworfen oder kurzgeschlossen werden.
- Sollte ein Akku ausgelaufen sein, vermeiden Sie Kontakt mit Haut, Augen und Schleimhäuten. Spülen Sie ggf. die betroffenen Stellen mit Wasser und suchen Sie umgehend einen Arzt auf.

Sachschäden

- Der Artikel entspricht der Schutzart IP44 und ist gegen Eindringen fester Fremdkörper von mehr als 1 mm Durchmesser und Spritzwasser geschützt, darf aber nicht in Wasser getaucht werden. Der Artikel muss korrekt zusammen gesetzt sein.
- Platzieren Sie die Leuchten nicht in Senken oder Vertiefungen, in denen sich Pfützen bilden können.
- Halten Sie die Öffnungen auf den Unterseiten immer frei, damit ggf. Regen- bzw. Kondenswasser abfließen kann.
- Das Solarmodul befindet sich im Inneren der Leuchten. Bekleben, verdecken oder bemalen Sie die Leuchten nicht.
- Verwenden Sie zum Reinigen keine scharfen Chemikalien, aggressive oder scheuernde Reinigungsmittel.
- Aufgrund ihrer extrem langen Lebensdauer ist ein Wechseln der LEDs nicht erforderlich. Sie können und dürfen nicht gewechselt werden.
- Die Solar-Wegleuchten sind für den Außenbereich bis ca. –10 °C geeignet. Bewahren Sie sie bei noch kälteren Temperaturen im Haus auf. Sie können sonst beschädigt werden.
- Nehmen Sie die Akkupacks aus dem Artikel heraus, wenn diese erschöpft sind oder Sie den Artikel länger nicht benutzen.
  So vermeiden Sie Schäden, die durch Auslaufen entstehen können.

Technische Daten

Modell:	655 192
Solarmodul:	5 V, 1 W
Akku:	3 x 1,2 V NiMH, 3,6 V / 1000 mAh
Spritzwasserschutz:	IP44
Schutzklasse:	III
Leuchtmittel:	LED
Umgebungs-temperatur:	–10 bis +40 °C
Made exclusively for:	Tchibo GmbH, Überseering 18, 22297 Hamburg, Germany, www.tchibo.de

Im Zuge von Produktverbesserungen behalten wir uns technische und optische Veränderungen am Artikel vor.

CE

Entsorgen

Der Artikel, seine Verpackung und die eingebauten Akkus wurden aus wertvollen Materialien hergestellt, die wiederverwertet werden können. Dies verringert den Abfall und schont die Umwelt.

Entsorgen Sie die **Verpackung** sortenrein. Nutzen Sie dafür die örtlichen Möglichkeiten zum Sammeln von Papier, Pappe und Leichtverpackungen.

Geräte, **Batterien und Akkus** die mit diesem Symbol gekennzeichnet sind, dürfen nicht mit dem Hausmüll entsorgt werden!
Sie sind gesetzlich dazu verpflichtet, Altgeräte getrennt vom Hausmüll zu entsorgen. Elektrogeräte enthalten gefährliche Stoffe.
Diese können bei unsachgemäßer Lagerung und Entsorgung der Umwelt und Gesundheit schaden. Informationen zu Sammelstellen, die Altgeräte kostenlos entgegennehmen, erhalten Sie bei Ihrer Gemeinde- oder Stadtverwaltung. Leere Batterien und Akkus müssen bei einer Sammelstelle Ihrer Gemeinde- oder Stadtverwaltung oder beim batterievertreibenden Fachhandel abgegeben werden.

Wie Sie die Akkus ausbauen, finden Sie im Kapitel „Akkupacks ausbauen / wechseln".

Wir sind Mitglied des Rücknahmesystems take-e-back.
Weitere Informationen dazu finden Sie unter www.tchibo.de/entsorgung.

Gebrauch

Auspacken

▷ Nehmen Sie den Artikel vorsichtig aus der Verpackung und entfernen Sie sämtliches Verpackungsmaterial.

Reinigen

> **HINWEIS** – Sachschaden
>
> Verwenden Sie zum Reinigen keine scharfen Chemikalien, aggressive oder scheuernde Reinigungsmittel.

▷ Wischen Sie die Leuchte bei Bedarf mit einem leicht angefeuchteten Tuch ab.

Montieren

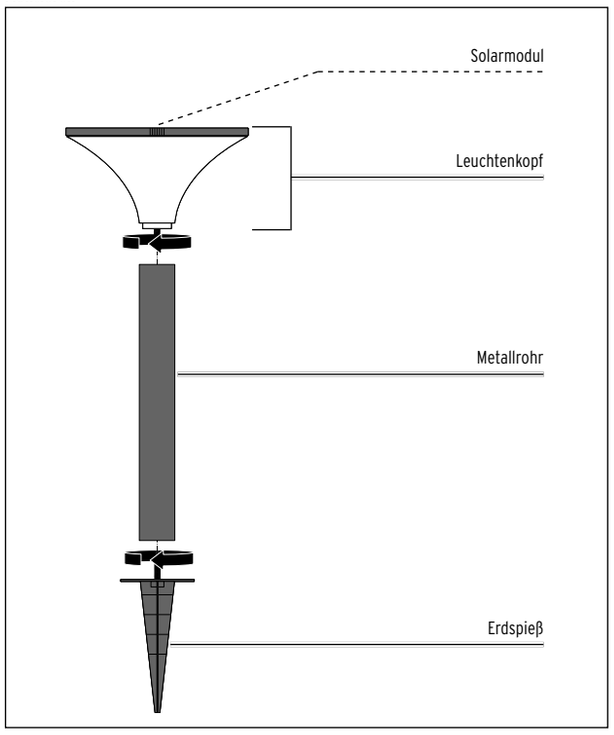

▷ Schrauben Sie die Leuchten wie abgebildet zusammen.

Leuchten ein- und ausschalten

Ein-/Aus-Schalter und Akkufach befinden sich im Leuchtenkopf.

1. Schrauben Sie ggf. den Leuchtenkopf vom Metallrohr.

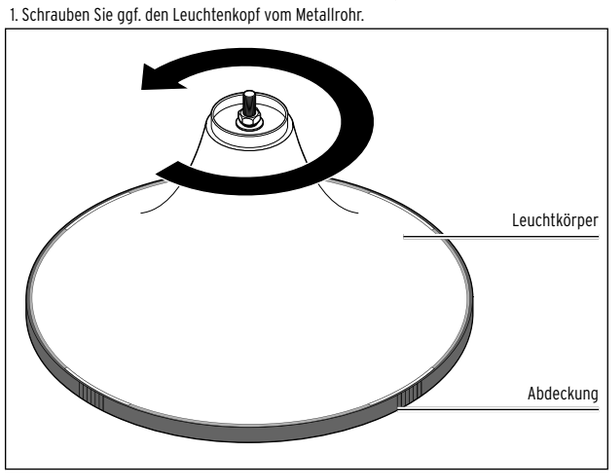

2. Schrauben Sie den Leuchtkörper von der Abdeckung.

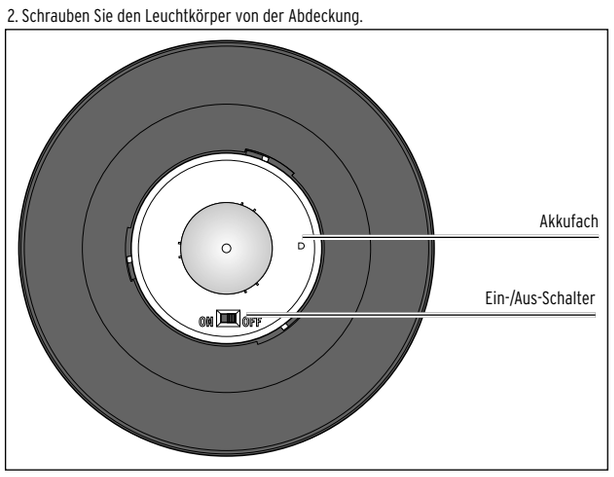

▷ Schieben Sie den Ein-/Aus-Schalter auf **ON**, um die LEDs einzuschalten.

Die Leuchten schalten sich bei beginnender Dunkelheit ein und bei beginnender Helligkeit aus.

▷ Schieben Sie den Ein-/Aus-Schalter auf **OFF**, um die LEDs auszuschalten.

Bei ausreichender Helligkeit werden die Akkupacks weiterhin geladen.

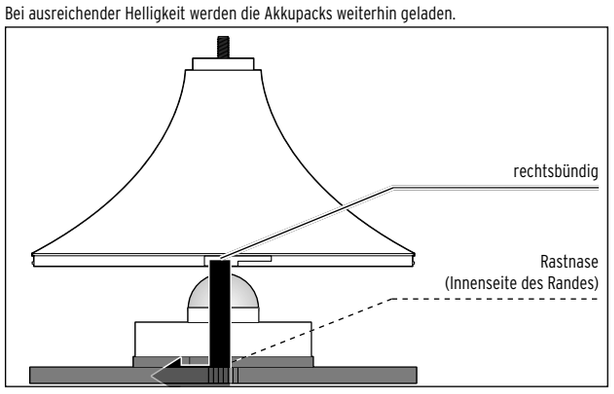

3. Setzen Sie den Leuchtkörper mit der Aussparung auf die Rastnase an der Innenseite des Randes der Abdeckung und schrauben Sie den Leuchtkörper auf die Abdeckung.

Ort zum Aufstellen wählen

Die Solar-Wegleuchten sind unabhängig von einer Stromquelle. Da sie jedoch auf Sonneneinstrahlung angewiesen sind, müssen Sie folgende Punkte bedenken und beachten:

- Stellen Sie die Solar-Wegleuchten an einem Ort auf, an dem die Solarmodule tagsüber möglichst lange direkter Sonnenbestrahlung ausgesetzt sind.
- Vermeiden Sie einen Ort, der vollständig oder weitgehend im Schatten liegt (Bäume, Dachfirst etc.). Platzieren Sie die Solar-Wegleuchten nicht auf der Nordseite eines Gebäudes. Dort herrscht tagsüber nicht genug Sonnenlicht.
- Nachts sollten die Solar-Wegleuchten nicht ständig von anderen Lichtquellen angestrahlt werden, z.B. durch einen starken Spot, der eine Garageneinfahrt beleuchtet, o.Ä. Bedenken Sie, dass sich viele Lichtquellen erst mitten in der Nacht zeit- oder bewegungsabhängig einschalten.

Akkus laden

Die Akkupacks können nur geladen werden, wenn sich die Solar-Wegleuchten mit dem Solarmodul nach oben an einem sonnigen Ort befinden.

Abhängig vom Wetter und der Sonnenstärke kann es einige Stunden dauern, bis die Solarmodule die Akkupacks vollständig aufgeladen haben.

Im Winter oder bei mehreren trüben Tagen hintereinander kann es vorkommen, dass die Akkupacks nicht ausreichend geladen werden. Sie können dann wie folgt vorgehen:

a) Schalten Sie die Solar-Wegleuchten für einige Tage aus. Auch bei ausgeschalteten LEDs werden die Akkupacks geladen.
b) Lassen Sie die Solar-Wegleuchten unter einer eingeschalteten Zimmerleuchte aufladen. Halten Sie den auf der Zimmerleuchte angegebenen Mindestabstand zu brennbaren Materialien ein. **Die Solar-Wegleuchten können nicht unter einer Energiesparlampe oder einer Leuchtstoffröhre geladen werden.**

Akkupacks ausbauen / wechseln

> ⚠ **VORSICHT** – Verletzungsgefahr
>
> Betreiben Sie die Solar-Wegleuchten nicht mit normalen Batterien, die nicht wiederaufladbar sind. Explosionsgefahr!

Die Akkupacks sind für einen langen Betrieb ausgelegt. Bei einer langen Nutzungsdauer kann es jedoch erforderlich sein, die Akkupacks zu wechseln.
Akkus unterliegen einem natürlichen Verschleiß und die Leistung kann nachlassen.

1. Schrauben Sie ggf. den Leuchtenkopf vom Metallrohr.
2. Schrauben Sie den Leuchtkörper von der Abdeckung.

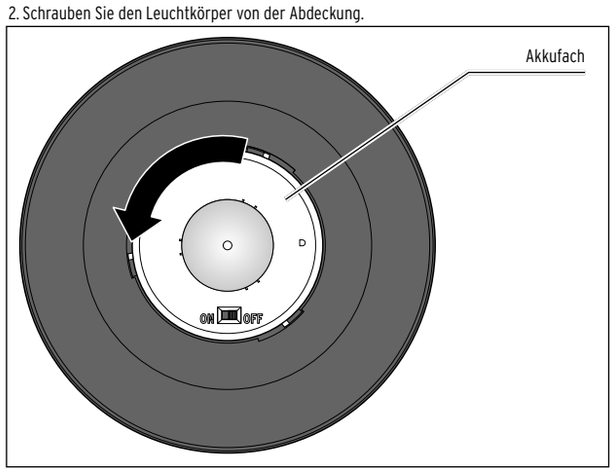

3. Schrauben Sie das Akkufach von der Abdeckung und nehmen Sie das Akkufach vorsichtig ab, um die Kabel im Inneren nicht abzureißen.

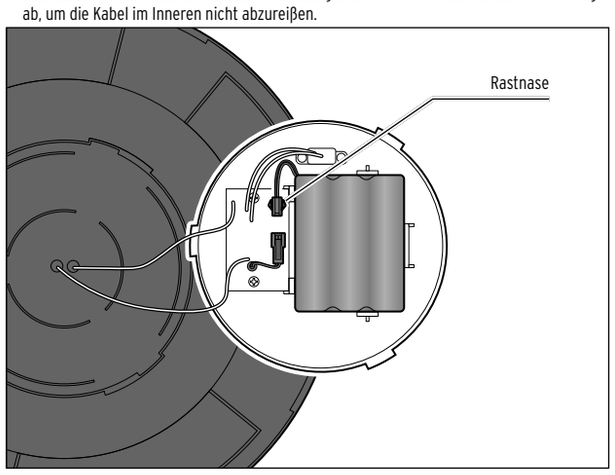

4. Drücken Sie die Rastnasen am Stecker des alten Akkupacks zusammen und ziehen Sie den Stecker ab. Nehmen Sie ggf. eine Flachzange zur Hilfe.
5. Stecken Sie den Stecker des neuen Akkupacks ein. Einen neuen Akkupack können Sie über unseren Kundenservice bestellen (siehe Kapitel „Garantie").

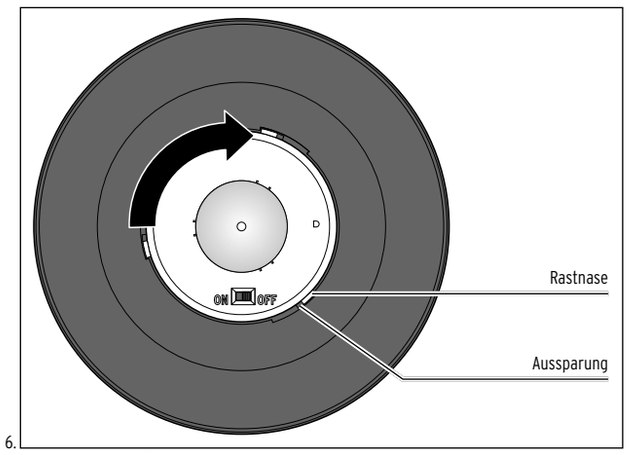

6. Setzen Sie das Akkufach mit den Rastnasen in die Aussparungen der Abdeckung und drehen Sie es bis zum Anschlag fest.

Störung / Abhilfe

Solar-Wegleuchten leuchten nicht.

- Umgebung zu hell?
  Prüfen Sie, ob das Licht anderer Leuchtquellen (z.B. Straßenlaternen oder zeit- bzw. bewegungsgesteuerte Außenleuchten) auf die Solar-Wegleuchten fällt. Wechseln Sie ggf. den Ort.
- Akkupacks vollständig geladen?
  Siehe Kapitel „Gebrauch".

LEDs defekt.

- Die LEDs können nicht ausgetauscht werden.

Solar-Wegleuchten leuchten nur schwach.

- Akkupacks nicht vollständig geladen oder verschlissen.
  Solar-Wegleuchten für einige Tage ausschalten oder unter einer eingeschalteten Zimmerleuchte aufladen. Wenn sich keine Besserung einstellt, ggf. Akkupacks austauschen.
  Siehe Kapitel „Akkupacks ausbauen / wechseln".

Die Leistung schwankt jahreszeitenabhängig.

- Das ist wetterbedingt und kein Fehler. Im Sommer sind die Wetterbedingungen am günstigsten, im Winter am ungünstigsten.

Garantie

Die Tchibo GmbH übernimmt **3 Jahre Garantie** ab Kaufdatum.
Tchibo GmbH, Überseering 18, 22297 Hamburg, Germany

Innerhalb der Garantiezeit beheben wir kostenlos alle Material- oder Herstellfehler. Voraussetzung für die Gewährung der Garantie ist die Vorlage eines Kaufbelegs von Tchibo oder eines von Tchibo autorisierten Vertriebspartners. Diese Garantie gilt innerhalb der EU, der Schweiz und in der Türkei.

Von der Garantie ausgenommen sind Schäden, die auf unsachgemäßer Behandlung oder mangelhafter Entkalkung beruhen, sowie Verschleißteile und Verbrauchsmaterial. Diese können Sie bei unserem Tchibo Kundenservice bestellen.

Reparaturen außerhalb der Garantie können Sie, sofern noch möglich, gegen individuelle Berechnung zum Selbstkostenpreis von unserem Repaircenter durchführen lassen.

Die gesetzlichen Gewährleistungsrechte werden durch diese Garantie nicht eingeschränkt. Gesetzliche Gewährleistungsrechte können unentgeltlich in Anspruch genommen werden.

Service und Reparatur

Der Artikel wird in dem vom Kundenservice genannten Tchibo Repaircenter repariert.

Wenn ein Einsenden des Artikels notwendig ist, geben Sie bitte folgende Daten an:
- Ihre **Adressdaten**,
- eine **Telefonnummer** (tagsüber) und/oder eine **E-Mail-Adresse**,
- das **Kaufdatum** und
- eine möglichst **genaue Fehlerbeschreibung**.

Legen Sie eine **Kopie des Kaufbelegs** zum Artikel. Verpacken Sie den Artikel gut, damit nichts auf dem Transportweg passieren kann, und senden ihn an unser Repaircenter. Nur dann kann eine zügige Bearbeitung und Rücksendung erfolgen.

Die Adressdaten zur Einsendung erhalten Sie von unserem Kundenservice, dessen Kontaktdaten haben wir unter „Kundenservice" für Sie aufgeführt. Nach Abgabe der Sendung bei der Post bewahren Sie den Einsendebeleg für Rückfragen bitte auf.

Liegt kein Garantiefall vor, informieren Sie uns, ob:
- Sie einen Kostenvoranschlag wünschen, wenn Kosten von über EUR 15,–/SFR 17,- entstehen oder
- der Artikel unrepariert an Sie zurückgesendet werden soll (kostenpflichtig) oder
- der Artikel entsorgt werden soll (kostenfrei für Sie).

Für Produktinformationen, Zubehörbestellungen oder Fragen zur Serviceabwicklung wenden Sie sich bitte an unseren Kundenservice.
Bei Rückfragen geben Sie die Artikelnummer an.

Kundenservice

Deutschland

Für die kostenlose Einsendung an das Repaircenter erhalten Sie unter **www.tchibo.de/reklamation** ein Versandetikett und einen Reklamationsbeileger.
Dafür benötigen Sie die 6-stellige Artikelnummer, die Sie der Verpackung, dem Artikel oder der Bedienungsanleitung entnehmen können.

Haben Sie ein Onlinekonto? Dann loggen Sie sich vor Eingabe der Artikelnummer unter „Mein Tchibo" ein. Das Versandetikett und der Reklamationsbeileger befüllen sich dann automatisch mit Ihren im Onlinekonto hinterlegten Daten.

Sofern sich das Formular nicht automatisch mit Ihren persönlichen Angaben füllt, erfassen Sie diese manuell. Das Versandetikett und der Reklamationsbeileger werden Ihnen dann automatisch an die im Formular angegebene E-Mail-Adresse zugeschickt. Drucken Sie bitte beides aus.

Wichtig: Der Strichcode beim Versandetikett darf nicht beschrieben oder überklebt werden. Der Versand mit diesem Etikett ist nur innerhalb Deutschlands möglich!

☎ **0800 300 01 11**
(kostenfrei)
Montag – Sonntag
von 7.00 bis 22.00 Uhr
E-Mail: service@tchibo.de

Österreich

Für die kostenlose Einsendung an unser Repaircenter erhalten Sie ein Versandetikett per E-Mail unter:

☎ **0800 40 02 35**
(kostenfrei)
Montag – Sonntag
von 7.00 bis 22.00 Uhr
E-Mail: service@tchibo.at

Schweiz

Die aktuellen Adressdaten zur Einsendung an unser Repaircenter erhalten Sie unter:

☎ **0800 22 44 44**
(kostenfrei)
Montag – Freitag
von 8.00 bis 20.00 Uhr
Samstag von 8.00 bis 16.00 Uhr
E-Mail: service@tchibo.ch

Artikelnummer: 655 192 Deutschland Österreich Schweiz

Tchibo GmbH D-22290 Hamburg · 129093FV03X00XIII · 2022-09

Chère cliente, cher client!

Vos nouvelles lampes solaires de jardin fournissent une lumière blanche et chaude.

Dès que l'obscurité tombe, les LED intégrées aux lampes s'allument automatiquement et s'éteignent le lendemain matin, dès que la luminosité est suffisante.

Les lampes contiennent une batterie qui stocke l'énergie captée et convertie en électricité par le module solaire. Les lampes peuvent ainsi fonctionner même après de longues périodes de mauvais temps.

Nous vous souhaitons beaucoup d'agrément avec cet article.

L'équipe Tchibo

Pour votre sécurité ⚠

Lisez attentivement les consignes de sécurité et n'utilisez cet article que de la façon décrite dans le présent mode d'emploi afin d'éviter tout risque de détérioration ou de blessure.
Si vous donnez, prêtez ou vendez cet article, remettez ce mode d'emploi en même temps que l'article.

Domaine d'utilisation

Les lampes solaires de jardin sont destinées à une utilisation permanente à l'extérieur. Elles sont destinées à l'usage privé et ne conviennent pas à un usage commercial ou professionnel.

Danger: risque pour les enfants

- Les enfants n'ont pas le sens des risques qu'entraîne l'utilisation incorrecte des appareils électriques. Tenez donc l'article hors de portée des enfants.
- Tenez les petits éléments pouvant être ingérés, comme les vis, ainsi que les emballages hors de portée des enfants. Il y a notamment risque d'étouffement!
- Tenez les piques hors de portée des enfants.

Danger: risque de blessure

- Ne démontez par l'article autrement que de la façon indiquée ici. Ne modifiez pas l'article. Des réparations non appropriées pourraient entraîner de graves risques pour l'utilisateur. Confiez les réparations de l'appareil uniquement à un atelier spécialisé ou au service client.
- N'utilisez pas les lampes solaire avec des piles ordinaires non rechargeables. Risque d'explosion!
- Il ne faut ni démonter, ni jeter au feu, ni court-circuiter les batteries (piles rechargeables).
- Si une batterie a coulé, évitez tout contact avec la peau, et les muqueuses. Le cas échéant, rincez immédiatement à l'eau les zones concernées et consultez un médecin dans les plus brefs délais.

Risque de détérioration

- L'article a un indice de protection IP44. Il est donc protégé contre la pénétration de corps étrangers d'un diamètre supérieur à 1 mm et contre les projections d'eau, mais il ne faut pas le plonger dans l'eau. L'article doit être assemblé correctement.
- Ne placez pas les lampes dans un emplacement en creux ou en cuvette où des flaques pourraient se former.
- Veillez à ce que les trous du dessous des lampes ne soient jamais bouchés afin d'assurer l'évacuation de l'eau de pluie ou de condensation.
- Le module solaire se trouve à l'intérieur des lampes. Ne collez rien sur les lampes, ne les couvrez pas et ne les peignez pas.
- Pour le nettoyage, n'utilisez pas de produits chimiques ni de nettoyants agressifs ou abrasifs.
- Les LED ont une très grande longévité et il n'est pas nécessaire de les remplacer. Plus encore, elles ne peuvent ni ne doivent être remplacées.
- Les lampes solaires peuvent être utilisées à l'extérieur jusqu'à env. –10 °C. Si la température descend en dessous de –10 °C, conservez-les à l'intérieur pour éviter les détériorations.
- Enlevez la batterie de l'article lorsqu'elle est usagée ou si vous n'utilisez pas l'article pendant un certain temps.
  Vous éviterez ainsi les détériorations pouvant résulter d'une pile qui a coulé.

Caractéristiques techniques

Modèle:	655 192
Module solaire:	5 V, 1 W
Batterie:	3 x 1,2 V NiMH, 3,6 V / 1000 mAh
Protection contre les projections d'eau:	IPX44
Classe de protection:	III ⟨III⟩
Agent lumineux:	LED
Température ambiante:	de -10 à +40 °C
Made exclusively for:	Tchibo GmbH, Überseering 18, 22297 Hamburg, Germany, www.tchibo.ch

Sous réserve de modifications techniques et esthétiques de l'appareil dues à l'amélioration des produits.

CE

Élimination

L'article, son emballage et la batterie (piles rechargeables) intégrée sont produits à partir de matériaux valorisables qui peuvent être recyclés afin de réduire la quantité de déchets et de préserver l'environnement.

Éliminez l'**emballage** selon les principes de la collecte sélective en séparant le papier, le carton et les emballages légers.

Les **appareils**, ainsi que les **piles, ordinaires ou rechargeables, et les batteries** signalés par ce symbole ne doivent pas être éliminés avec les ordures ménagères!
Vous êtes tenu par la législation d'éliminer les appareils en fin de vie en les séparant des ordures ménagères. Les appareils électriques contiennent des substances dangereuses
qui peuvent nuire à l'environnement et à la santé en cas de stockage et d'élimination incorrects. Pour avoir des informations sur les centres de collecte où remettre les appareils en fin de vie, adressez-vous à votre municipalité.Vous êtes tenu de remettre les piles et batteries usagées aux centres de collecte de votre ville ou de votre commune ou aux commerces spécialisés vendant des piles.

Pour savoir comment démonter la batterie, référez-vous au chapitre /«Démonter / remplacer la batterie».

Utilisation

Déballer l'article

▷ Déballez prudemment l'article et enlevez tous les éléments de l'emballage.

Nettoyage

> **REMARQUE**: risque de détérioration
>
> Pour le nettoyage, n'utilisez pas de produits chimiques ni de nettoyants agressifs ou abrasifs.

▷ Si nécessaire, essuyez la lampe avec un chiffon légèrement imbibé d'eau.

Montage

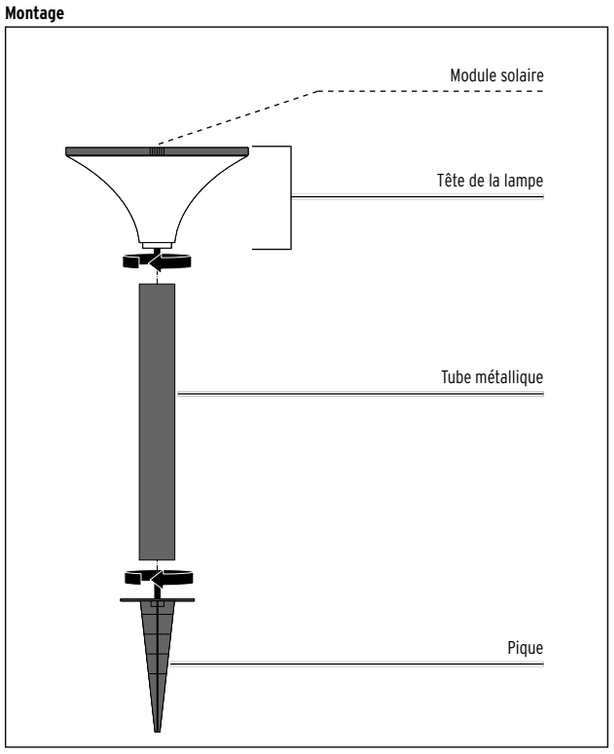

▷ Assemblez les lampes en les vissant comme indiqué sur l'illustration.

Allumer et éteindre les lampes

L'interrupteur et le compartiment de la batterie se trouvent dans la tête de la lampe.

1. Le cas échéant, dévissez la tête de la lampe du tube métallique.

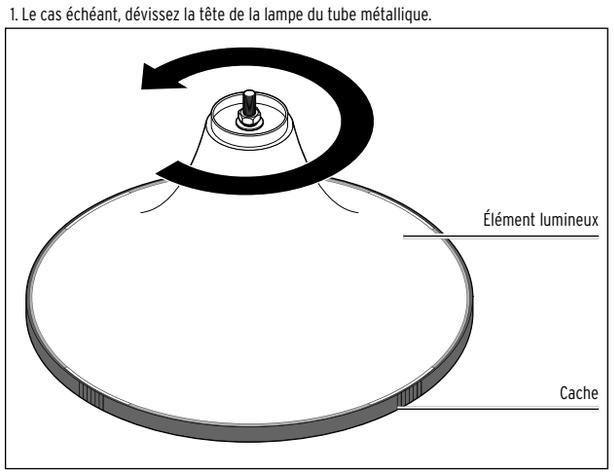

2. Dévissez l'élément lumineux du couvercle.

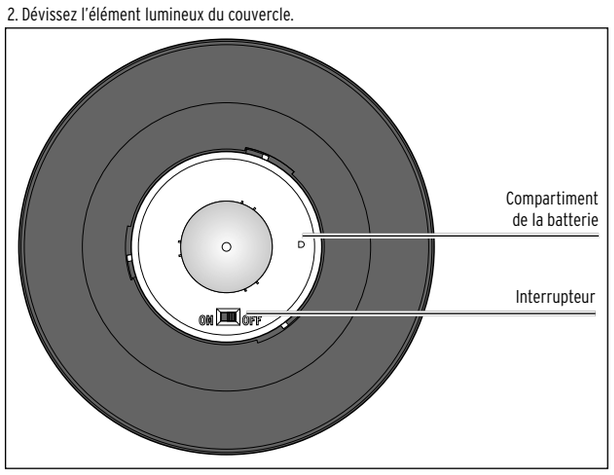

▷ Pour allumer les LED, poussez l'interrupteur sur la position **ON**.

Les lampes s'allument à la tombée de l'obscurité et s'éteint dès que la lumière revient.

▷ Pour éteindre les LED, mettez l'interrupteur en position **OFF**.

La batterie continue à se recharger si la luminosité est suffisante.

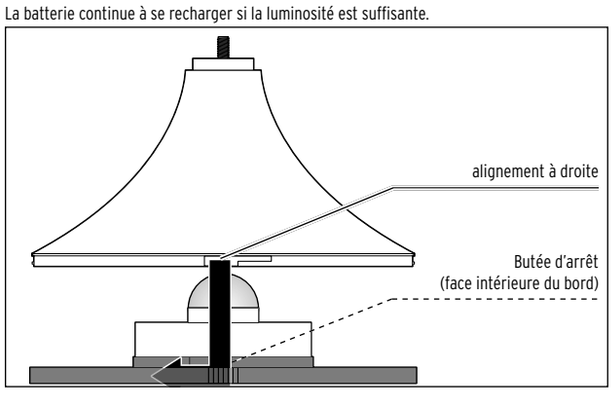

3. Placez l'élément lumineux avec l'encoche sur la butée d'arrêt à l'intérieur du bord du couvercle et vissez l'élément lumineux sur le couvercle.

Choix de l'emplacement

Vous pouvez installer les lampes solaires loin de toute alimentation électrique. Néanmoins, comme elles ont besoin d'énergie solaire pour fonctionner, choisissez leur emplacement en respectant les points suivants:

- Placez les lampes solaires à un endroit où le module solaire sera le plus longtemps au soleil pendant la journée.
- Évitez les endroits complètement ou souvent à l'ombre (sous un arbre, au faîte d'un toit, etc.). N'installez pas les lampes solaires sur le côté nord d'un bâtiment, car l'ensoleillement n'y est pas suffisant pendant la journée.
- La nuit, les lampes solaires ne doivent pas être éclairées en permanence par d'autres sources lumineuses, comme un puissant projecteur éclairant l'entrée d'un garage, par exemple. N'oubliez pas que de nombreuses sources lumineuses commandées par minuterie ou par détecteur de mouvement ne s'allument qu'en pleine nuit.

Charger la batterie

La batterie ne peut se charger que si la lampe, module solaire vers le haut, se trouve à un endroit ensoleillé.

En fonction des conditions météorologiques et de l'ensoleillement, le module solaire peut mettre plusieurs heures à recharger la batterie.

En hiver, ou si le temps reste couvert plusieurs jours, il est possible que la batterie ne se recharge pas suffisamment. Vous pouvez alors procéder de la façon suivante:

a) Éteignez les lampes solaires pendant quelques jours. La batterie se recharge même quand les LED sont éteintes.

b) Placez les lampes sous une lampe d'intérieur allumée pour que la batterie se recharge, en respectant la distance minimum avec les matériaux inflammables indiquée sur la lampe d'intérieur. **Les lampes ne peuvent pas être chargées sous une lampe basse consommation ou sous un tube fluorescent.**

Démonter / remplacer la batterie

> ⚠ **PRUDENCE**: risque de blessure
>
> N'utilisez pas les lampes solaires avec des piles ordinaires non rechargeables. Risque d'explosion!

La batterie est conçue pour fonctionner longtemps. Après une longue utilisation, il peut cependant être nécessaire de la remplacer, car la batterie présente une usure naturelle et sa puissance peut baisser au fil du temps.

1. Le cas échéant, dévissez la tête de la lampe du tube métallique.
2. Dévissez l'élément lumineux du couvercle.

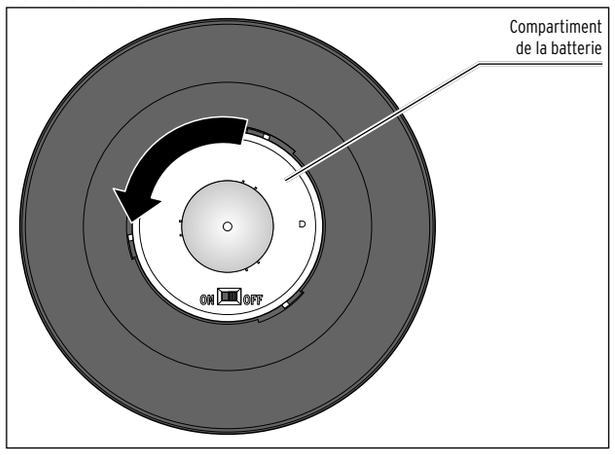

3. Dévissez le compartiment de la batterie de son couvercle et retirez-le avec précaution pour ne pas arracher les câbles à l'intérieur.

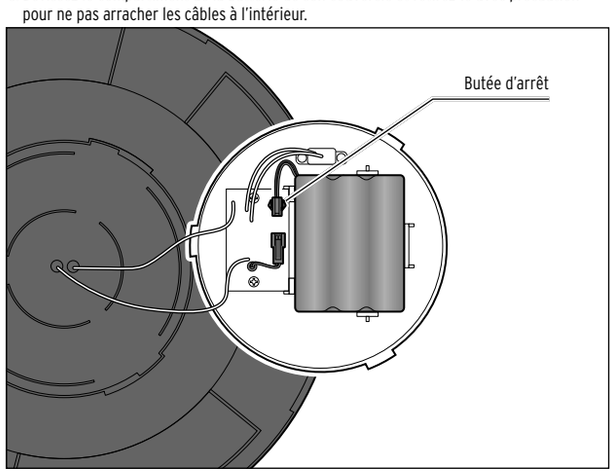

4. Pressez sur les butées d'arrêt de la fiche de l'ancienne batterie et retirez la fiche. Utilisez une pince plate si nécessaire.
5. Insérez la fiche de la nouvelle batterie dans son emplacement. Vous pouvez commander une nouvelle batterie auprès de notre service client (voir le chapitre «Garantie»).

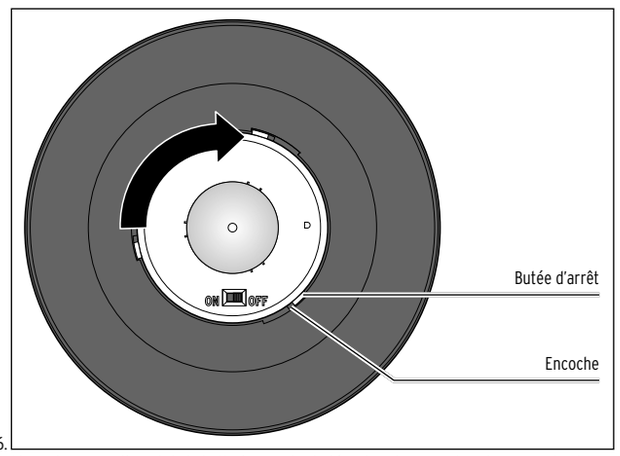

6. Placez le compartiment de la batterie avec les butées dans les encoches du couvercle et tournez-le jusqu'à ce qu'il s'arrête.

Problèmes / solutions

Les lampes solaires n'éclairent pas.

- La luminosité ambiante est-elle trop importante?
  Vérifiez si les lampes solaires sont exposées à la lumière d'autres sources lumineuses (lampadaires ou lampes commandées par minuterie ou détecteur de mouvement p. ex.).
  Si nécessaire, changez les lampes de place.
- La batterie est-elle complètement chargée? Voir le chapitre «Utilisation».

Les LED sont défectueuses.

- Il n'est pas possible de remplacer les LED.

Les lampes solaires n'éclairent que faiblement

- La batterie n'est pas complètement chargée ou elle est usée. Éteignez les lampes pendant quelques jours ou rechargez-les sous une lampe d'intérieur allumée. Si cela ne suffit pas, remplacez la batterie.Voir le chapitre «Démonter / remplacer la batterie».

La puissance varie selon la saison.

- Ce phénomène est dû aux conditions météorologiques et ne constitue pas un défaut. Les conditions météorologiques sont plus favorables en été et le sont moins en hiver.

Service client

☎ **0800 22 44 44**
(gratuit)

Du lundi au vendredi de 8 h à 20 h
Le samedi de 8 h à 16 h

Courriel: service@tchibo.ch

Référence: 655 192 (Suisse)

Tchibo GmbH D-22290 Hamburg · 129093FV03X00XIII · 2022-09