Aufbauanleitung

Assembly plan
Instructions de montage
Instrucciones de montaje
Istruzioni di montaggio
Montagevoorschrift

SERIAL XX-WW/YY

Kleiderschrank ‘Light’ groß

Wardrobe ‘Light’ large • Armoire ‘Light’ grande • Armario ‘Light’ grande • Guardaroba ‘Light’ grande • Kast ‘Light’groot

Jetzt unter **garantie.pinolino.de** registrieren und **10 Jahre Pinolino-Plus-Garantie** sichern!

Art.-Nr. • Item No. • N° d´art. 14 00 61 G

Dekor: Uni, weiß und Ahorn und massiv, Kiefer ahornfarben lackiert • Decor: plain, white and maple and solid, maple varnished pine • Décor : Uni, blanc et érable et massif, pin verni érable • Laminado: unicolor, blanco y arce y sólido, pino barnizado de arce • Laminato: uni, bianco e acero e pino massiccio verniciato acero • Decor: uni, wit en esdoorn en massief, esdoorn gelakt dennenhout

07.12.22

Pinolino Kinderträume GmbH | Sprakeler Straße 397 | 48159 Münster | Germany | service@pinolino.de | www.pinolino.de

WICHTIG, FÜR SPÄTERE VERWENDUNG AUFBEWAHREN: SORGFÄLTIG LESEN.

D

Schön, dass du dich für Pinolino entschieden hast! Wir haben diesen Artikel mit großer Sorgfalt und nach den strengen Auflagen der Europäischen Sicherheitsnormen hergestellt. Bitte lies dir die Aufbauanleitung sorgfältig durch und kontrolliere die Vollständigkeit der mitgelieferten Teile. Bei unsachgemäßer Bedienung oder Montage und insbesondere bei Veränderungen der Konstruktion erlischt der Garantieanspruch.

Sicherheitshinweis:
Bitte überzeuge dich regelmäßig vom festen Sitz aller Schrauben und Verbindungsmittel und ziehe diese bei Bedarf nach. Diesen Artikel bitte nicht benutzen, falls nicht alle Bauteile einwandfrei angebracht und eingestellt sind, wenn irgendein Teil defekt ist, abgerissen ist, oder fehlt. Nur original Zubehör- und Ersatzteile verwenden. Kunststoffbeutel und etwaige Kunststoffelemente / Verpackungen sind sofort zu entfernen oder für Kinder unzugänglich aufzubewahren! Lege während des Aufbaus eine geeignete Unterlage unter die Bauteile, um das Produkt und deinen Fußboden vor Beschädigungen zu schützen. Um Beschädigungen am Produkt zu vermeiden, darf zum Anschrauben der Beschläge kein Akkuschrauber verwendet werden.

Warnhinweis:
Um ein Umkippen zu verhindern, ist dieser Schrank mit dem mitgelieferten Winkel an der Wand zu befestigen. Die verwendete Befestigung muss für deine Wand geeignet sein, lasse dich im Fachhandel beraten.

Produkthinweis:
Dieser Artikel ist aus teilweise Holz gefertigt. Unregelmäßigkeiten in Struktur und Farbe sind typische Merkmale des natürlichen Rohstoffes und begründen keinen Mangel. Bei der Herstellung unserer Produkte werden ausschließlich Öle, Lacke und Lasuren verarbeitet, die gesundheitlich unbedenklich und speziell für Kinder geeignet sind. Manchmal kann es produktionsbedingt zu Geruchsentwicklungen durch die fabrikneuen Möbel kommen. In diesem Falle empfehlen wir dieser ungefährlichen Geruchsbelästigung durch mehrmaliges Stoßlüften entgegenzuwirken. Weitere Informationen zur Pflege und Reinigung findest du unter www.pinolino.de.

10 Jahre Garantie sichern!
Registriere jetzt dein Pinolino Produkt schnell und unkompliziert unter **garantie.pinolino.de** und sichere dir damit die 10 Jahre Pinolino-Plus-Garantie.

JETZT DIREKT REGISTRIEREN

Wie können wir dir helfen?
Es ist uns ein großes Anliegen, dir schnell und auf direktem Weg zu helfen, wenn du Hilfe mit einem Pinolino Produkt oder Ersatz für einzelne Bauteile oder Schrauben benötigst. Fülle dafür bitte das Formular unter www.pinolino.de/servicefall aus.

IMPORTANT, KEEP FOR FUTURE USE: READ CAREFULLY.

GB

Thank you for choosing Pinolino! We have produced this article with great care and according to strict requirements of European safety standard. Please read the set-up instructions carefully and check the delivered parts' completeness. In case of improper handling or installation and especially changes to the construction the guarantee will be lost.

Safety advice:
Please check regularly that all screws and fasteners are tight and tighten them if necessary. Please do not use this item if all components are not properly fitted and correctly adjusted, if any part is defective, torn off or missing. Only use original components and spare parts. Plastic bags and any plastic packaging have to be removed immediately or need to be kept out of children's reach. During installation, place a suitable base under the parts in order to protect the product and your floor from damage. To avoid damaging the product, do not use an electric screwdriver for tightening the screws!

Warning:
To prevent this cabinet from tipping over, it must be fixed to the wall with the supplied bracket. The fixing used must be suitable for your wall, consult a specialist shop for advice.

Product notice:
This item is partly made of wood. Irregularities in structure and colour are typical characteristics of the natural raw material and do not constitute a defect. In the manufacture of our products we only use oils, lacquers, and glazes that are harmless to health and especially suitable for children. Sometimes, there might be a development of unpleasant smells from the brand-new furniture due to the production process. In this case, we recommend airing the room several times a day. The smell is harmless. Further information regarding care and cleaning can be found on www.pinolino.de.

Get 10 years warranty!
Go straight up to **warranty.pinolino.com** and register your Pinolino product. After registration you are eligible for 10 years warranty.

REGISTER NOW

How can we help you?
It is very important to us that we can help you quickly and directly. If you need help with a Pinolino product, need a spare part for a single component or if you need screws, please fill in the form on www.pinolino.de/ servicefall.

IMPORTANT, À CONSERVER POUR UNE UTILISATION POSTÉRIEURE: LIRE ATTENTIVEMENT.

F

Nous sommes ravis que vous ayez choisi Pinolino ! Nous avons fabriqué cet article avec le plus grand soin et selon les conditions strictes des normes de sécurité européennes. Veuillez lire attentivement les instructions de montage et contrôlez l'intégralité des pièces fournies. En cas d'utilisation ou de montage non conforme et en particulier en cas de modification de la construction, le droit à la garantie est annulé.

Consigne de sécurité :
Veuillez vérifier régulièrement que toutes les vis et fixations sont bien serrées et les resserrer si nécessaire. Veuillez ne pas utiliser cet article si tous les composants ne sont pas correctement montés et réglés, si une pièce est défectueuse, arrachée ou manquante. Utilisez uniquement des composants et des pièces de rechange d'origine. Les sacs en plastique et tout emballage en plastique doivent être retirés immédiatement ou doivent être tenus hors de portée des enfants. Pendant l'installation, placez une base appropriée sous les pièces afin de protéger le produit et votre sol contre les dommages. Pour éviter d'endommager le produit, n'utilisez pas de tournevis électrique pour serrer les vis !

Attention:
Pour éviter que ce meuble ne se renverse, il doit être fixé au mur à l'aide du support fourni. La fixation utilisée doit être adaptée à votre mur, demandez conseil à un magasin spécialisé.

Remarque sur le produit :
Cet article est partiellement fabriqué en bois. Les irrégularités de structure et de couleur sont des caractéristiques de la matière première naturelle et ne constituent pas un défaut. Lors de la fabrication de nos produits, nous utilisons des huiles, de vernis et des lasures qui ne présentent aucun risque pour la santé et qui sont spécialement adaptés aux enfants. Parfois, les meubles neufs peuvent être malodorants en raison de la production. Dans ce cas, nous recommandons une aération régulière pour éviter les odeurs désagréables qui ne sont pas dangereuses. Pour plus d'informations sur l'entretien et le nettoyage, voir www.pinolino.de.

Assurez-vous de 10 ans de garantie !
Enregistrez votre produit Pinolino rapidement et sans complication en ligne sur **warranty.pinolino.com** et profitez ainsi de la garantie Pinolino Plus de 10 ans.

S'INSCRIRE DIRECTEMENT

Comment pouvons-nous vous aider ?
Il nous tient à cœur de vous aider rapidement et directement si vous avez besoin d'aide avec un produit Pinolino ou si vous avez besoin d'une pièce de rechange ou des vis. Pour ce faire, veuillez remplir le formulaire sur www.pinolino.de/servicefall.

¡IMPORTANTE - LEERSE ATENTAMENTE! - GUARDAR PARA UTILIZACIÓN POSTERIOR

ES

Nos alegramos de que haya elegido Pinolino. Hemos fabricado este artículo con gran cuidado y de acuerdo con los estrictos requisitos de las normas de seguridad europeas. Lea atentamente las instrucciones de montaje y compruebe que las piezas suministradas están completas. El uso o el montaje inadecuados, y en particular las modificaciones de la construcción, invalidarán la garantía.

Consejos de seguridad:
Por favor, compruebe regularmente que todos los tornillos y fijaciones están apretados y apriételos si es necesario. Por favor, no utilice este artículo si todos los componentes no están bien montados y correctamente ajustados, si alguna pieza está defectuosa, arrancada o falta. Utilice únicamente componentes y piezas de recambio originales. Las bolsas de plástico y cualquier embalaje de plástico deben ser retirados inmediatamente o deben mantenerse fuera del alcance de los niños. Durante la instalación, coloque una base adecuada debajo de las piezas para proteger el producto y su suelo de posibles daños. Para no dañar el producto, no utilice un destornillador eléctrico para apretar los tornillos.

Advertencia:
Para evitar que este armario se vuelque, debe fijarse a la pared con el soporte suministrado. La fijación utilizada debe ser adecuada para su pared, consulte a una tienda especializada para que le asesoren.

Aviso sobre el producto:
Este artículo es en parte de madera. Las irregularidades en la estructura y el color son características típicas de la materia prima natural y no constituyen un defecto. En la fabricación de nuestros productos sólo se utilizan aceites, barnices y tintes inocuos para la salud y especialmente adecuados para los niños. A veces, debido al proceso de producción, los muebles fabricados en fábrica pueden desprender olores. En este caso, se recomienda contrarrestar esta inofensiva molestia de olor ventilando el mueble varias veces. Encontrará más información sobre el cuidado y la limpieza en www.pinolino.de.

¡Asegure una garantía de 10 años!
Registre ahora su producto Pinolino de forma rápida y sencilla en **warranty.pinolino.com** y asegúrese la garantía Pinolino Plus de 10 años.

REGÍSTRESE DIRECTAMENTE AHORA

¿Cómo podemos ayudarle?
Es muy importante para nosotros ayudarle de forma rápida y directa si necesita ayuda con un producto Pinolino o una sustitución de componentes o tornillos individuales. Rellene el formulario en www.pinolino.de/servicefall.

IMPORTANTE - LEGGERE ATTENTAMENTE! - CONSERVARE PER FUTURI RIFERIMENTI

IT

Siamo lieti che abbiate scelto Pinolino! Abbiamo prodotto questo articolo con grande cura e secondo i severi requisiti delle norme di sicurezza europee. Leggere attentamente le istruzioni di montaggio e verificare che le parti fornite siano complete. L'uso o il montaggio improprio, e in particolare le modifiche alla costruzione, invalidano la garanzia.

Consigli per la sicurezza:
Controllare regolarmente che tutte le viti e gli elementi di fissaggio siano serrati e, se necessario, stringerli. Non utilizzare l'apparecchio se tutti i componenti non sono montati e regolati correttamente, se qualche parte è difettosa, strappata o mancante. Utilizzare solo componenti e ricambi originali. I sacchetti di plastica e gli imballaggi in plastica devono essere rimossi immediatamente o devono essere tenuti fuori dalla portata dei bambini. Durante l'installazione, collocare una base adeguata sotto i componenti per proteggere il prodotto e il pavimento da eventuali danni. Per evitare di danneggiare il prodotto, non utilizzare un cacciavite elettrico per stringere le viti!

Attenzione:
Per evitare il ribaltamento del mobile, è necessario fissarlo alla parete con la staffa in dotazione. Il fissaggio utilizzato deve essere adatto alla vostra parete, consultate un negozio specializzato per una consulenza.

Avviso sul prodotto:
Questo articolo è realizzato in parte in legno. Le irregolarità nella struttura e nel colore sono caratteristiche tipiche della materia prima naturale e non costituiscono un difetto. Per la fabbricazione dei nostri prodotti utilizziamo solo oli, vernici e smalti innocui per la salute e particolarmente adatti ai bambini. A volte, a causa del processo di produzione, si possono sviluppare odori dai mobili fabbricati in fabbrica. In questo caso, si consiglia di contrastare questo fastidioso odore innocuo arieggiando più volte il mobile. Ulteriori informazioni sulla cura e la pulizia sono disponibili sul sito www.pinolino.de.

Assicuratevi una garanzia di 10 anni!
Registra subito il tuo prodotto Pinolino in modo semplice e veloce su **warranty.pinolino.com** e assicurati la garanzia di 10 anni Pinolino Plus.

REGISTRATI DIRETTAMENTE ORA

Come possiamo aiutarvi?
Per noi è molto importante aiutarvi in modo rapido e diretto se avete bisogno di assistenza per un prodotto Pinolino o per la sostituzione di singoli componenti o viti. Compilare il modulo all'indirizzo www.pinolino.de/servicefall.

BELANGRIJK - ZORGVULDIG LEZEN! - VOOR LATERE RAADPLEGING BEWAREN

NL

Wij zijn blij dat u voor Pinolino gekozen heeft! Wij hebben dit artikel met grote zorg en volgens de strenge eisen van de Europese veiligheidsnormen vervaardigd. Lees de montage-instructies zorgvuldig door en controleer of de geleverde onderdelen compleet zijn. Ondeskundig gebruik of montage, en in het bijzonder wijzigingen aan de constructie, maken de garantie ongeldig.

Veiligheidsadvies:
Controleer regelmatig of alle schroeven en bevestigingsmiddelen goed vastzitten en draai ze zo nodig vaster aan. Gebruik dit artikel niet als niet alle onderdelen goed gemonteerd en afgesteld zijn, als een onderdeel defect is, afgescheurd is of ontbreekt. Gebruik alleen originele onderdelen en reserveonderdelen. Plastic zakken en eventuele plastic verpakkingen moeten onmiddellijk worden verwijderd of buiten het bereik van kinderen worden gehouden. Plaats tijdens de installatie een geschikte ondergrond onder de onderdelen om het product en uw vloer te beschermen tegen beschadiging. Om beschadiging van het product te voorkomen, mag u geen elektrische schroevendraaier gebruiken voor het aandraaien van de schroeven!

Waarschuwing:
Om te voorkomen dat deze kast omvalt, moet hij met de meegeleverde beugel aan de muur worden bevestigd. De gebruikte bevestiging moet geschikt zijn voor uw muur, raadpleeg een speciaalzaak voor advies.

Product mededeling:
Dit artikel is gemaakt gedeeltelijk van hout. Onregelmatigheden in structuur en kleur zijn typische kenmerken van de natuurlijke grondstof en vormen geen gebrek. Voor de vervaardiging van onze producten gebruiken wij uitsluitend oliën, vernissen en glazuren die onschadelijk zijn voor de gezondheid en bijzonder geschikt voor kinderen. Soms kunnen er, als gevolg van het productieproces, geuren ontstaan uit de in de fabriek vervaardigde meubelen. In dat geval raden wij aan deze onschadelijke geurhinder tegen te gaan door het meubel meerdere malen te luchten. Meer informatie over onderhoud en reiniging is te vinden op www.pinolino.de.

Verzeker u van 10 jaar garantie!
Registreer uw Pinolino product nu snel en eenvoudig op **warranty.pinolino.com** en verzeker u van 10 jaar Pinolino Plus garantie.

REGISTREER NU DIRECT

Hoe kunnen we u helpen?
Het is voor ons erg belangrijk om u snel en direct te helpen als u hulp nodig heeft met een Pinolino product of een vervanging voor losse onderdelen of schroeven. Vul het formulier in op www.pinolino.de/servicefall.

Produktspezifikationen • Product specifications • Spécifications du produit • Especificaciones del producto • Specificazioni del prodotto • Productspecificaties

Artikelmaß • Product size • Dimensions de l'article • Mediciones producto • Dimensioni del prodotto • Artikelafmetingen

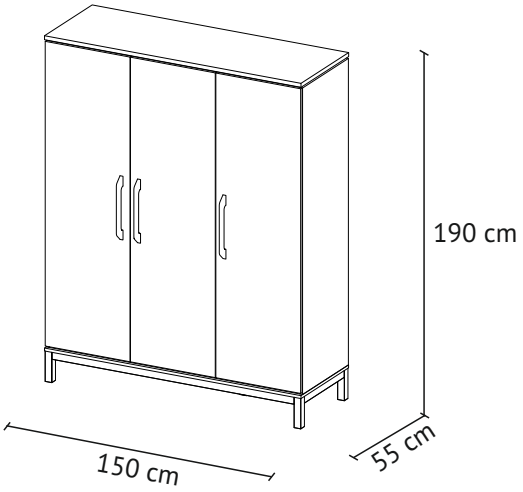

Karton • Pack • Carton • Embalaje • Confezione • Verpakking

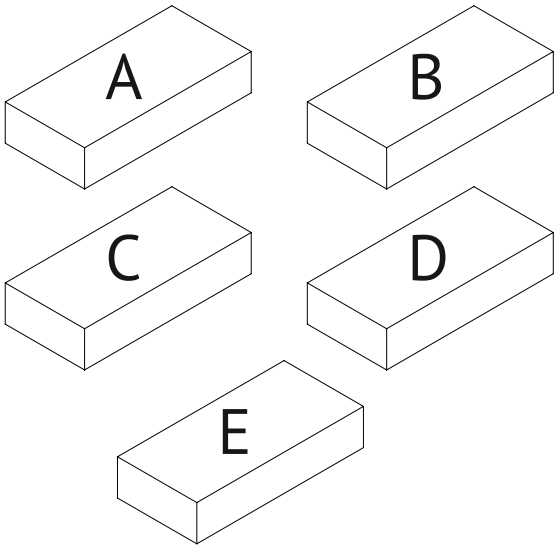

Weitere Artikel aus diesem Programm • Other products from this program • Autres articles de cette collection • Otros productos de este programa • Altri prodotti della presente collezione • Andere artikels in dit programma

Kinderbett • Cot bed • Lit de bébé évolutif • Cuna • Lettino • Babybed 11 00 61
Wickelkommode breit • Changing unit wide • Commode à langer large • Cambiador ancho • Fasciatoio largo • Commode breed 13 00 61 B

Bauteile • Components • Composants • Componentes • Componenti • Onderdelen

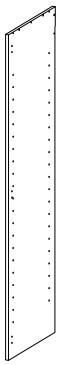

1 x BL
Seitenteil links
Left side panel
Panneau latéral gauche
Parte lateral izquierda
Parte laterale sinistra
Zijkank links

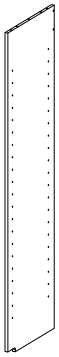

1 x JM
Mittelwand
Intermediary panel
Panneau intermédiaire
Pared indermediaria
Parete intermedia
Tussenwand

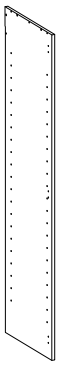

1 x BR
Seitenteil rechts
Right side panel
Panneau latéral droite
Parte lateral derecha
Parte laterale destra
Zijkant rechts

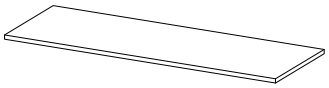

1 x G
Platte oben
Upper panel
Planche supèrieure
Placa superior
Parte superiore
Boven plank

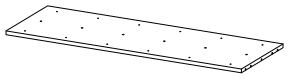

1 x G1
Plate oben
Upper plate
Plaque supérieure
Placa superior
Parte superiore
Boven plank

1 x C
Platte unten
Bottom panel
Planche inférieure
Placa inferior
Parte inferiore
Onderplank

1 x LGO
Einlegeboden lose groß oben
Upper large loose shelf
Étagère amovible grande supèrieure
Estante móvil grande superior
Ripiano mobile grande superiore
Losse plank groot boven

1 x LGU
Einlegeboden lose groß unten
Lower large loose shelf
Étagère amovible grande infèrieure
Estante móvil grande inferior
Ripiano mobile grande inferiore
Losse plank groot onder

4 x LK
Einlegeboden lose klein
Small loose shelf
Étagère amovible petite
Estante móvil pequeño
Ripiano mobile piccolo
Losse plank klein

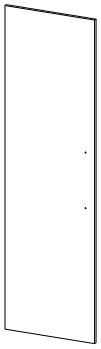

3 x H
Tür
Door
Porte
Puerta
Anta
Deur

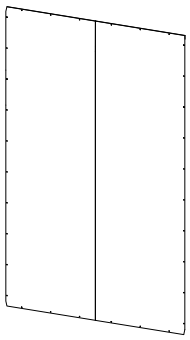

1 x IL
Rückwand links
Left back panel
Panneau arrière gauche
Panel detrás izquierda
Panello posteriore sinistra
Achterwand links

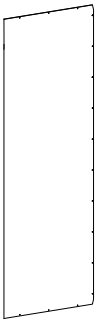

1 x IR
Rückwand rechts
Right back panel
Panneau arrière droite
Panel detrás derecha
Panello posteriore destra
Achterwand rechts

1 x KVH
Verbindungsleiste hinten
Back connecting slat
Latte de liaison arrière
Listón de junta
Asse di collegamento sinistra
Verbindingstengel

1 x KVH 1
Verbindungsleiste hinten
Back connecting slat
Latte de liaison arrière
Listón de junta
Asse di collegamento sinistra
Verbindingstengel

2 x Q
Querleiste
Transversal slat
Traverse
Traversero
Trave
Dwarsbalk

2 x KU
Leiste unten
Lower slat
Latte inférieure
Listón inferior
Asse inferiore
Ondertengel

4 x F
Fuß
Leg
Pied
Pie
Piede
Voet

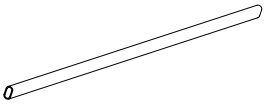

1 x T
Kleiderstange
Clothes rail
Tringle à vêtements
Barra de vestidos
Appendiabiti
Kledingstang

1 x KV
Verbindungleiste
Connecting slat
Latte de liaison
Listón de junta
Asse di collegamento
Verbindingstengel

1 x FM
Fuß mittig
Intermediary leg
Intermédiaire pied
Indermediaria pie
Intermedia piede
Voet midden

Beschläge • Hardware • Ferrure • Herraje • Ferramenta • Ijzerwaren

14 x WDH 8/35
Holzdübel
Dowel
Cheville en bois
Tapón
Tassello in legno
Tap

1 x WDH 8/60
Holzdübel
Dowel
Cheville en bois
Tapón
Tassello in legno
Tap

6 x WE 10*
Exzenter ohne Rand
Eccentric cam without border
Boîtier de ferrure sans bord
Excéntrico sin borde
Eccentrico senza bordo
Excentriek zonder rand

11 x WE 15*
Exzenter ohne Rand
Eccentric cam without border
Boîtier de ferrure sans bord
Excéntrico sin borde
Eccentrico senza bordo
Excentriek zonder rand

15 x WBC
Exzenterstift
Eccentric rod
Goujon d'assemblage
Barra excéntrica
Perno eccentrico
Excentriek pin

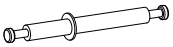

1 x WBE
Mittelwandbolzen mit Ring
Centre panel bolts with ring
Goujon pour panneau mitoyen avec anneau
Bulón para pared intermediaria con anillo
Bullone per parete intermedia ad anello
Middelwandbout met ring

8 x WDH 6/40
Holzdübel
Dowel
Cheville en bois
Tapón
Tassello in legno
Tap

6 x WDH 8/25
Holzdübel
Dowel
Cheville en bois
Tapón
Tassello in legno
Tap

11 x VES 7/50
Möbelschraube
Furniture screw
Vis de meuble
Tornillo de muebles
Vite per mobili
Meubelschroef

48 x VR 3/16
Holzschraube
Wood screw
Vis panneaux
Tornillo para madera
Vite per legno
Houtschroef

6 x WKN
Kreuzplatte
Mounting plate
Embase cruciforme
Chapilla bisagra
Piastra cerniera
Scharnierplaatje

3 x WKN1
Kreuzplatte
Mounting plate
Embase cruciforme
Chapilla bisagra
Piastra cerniera
Scharnierplaatje

24 x N1
Bodenträger
Shelf support
Taquet
Soporte de estantería
Supporto mensole
Plankhouder

2 x TA
Halter für Kleiderstange
Support for clothes rail
Support tringle à vêtements
Soporte para barra de vestidos
Supporto per l'appendiabiti
Houder voor de kledingstang

2 x VM 6/25
Gewindeschraube
Metric screw
Vis à tête fraisée bombée
Tornillo para mango
Vite per maniglia
Schroef voor de handvat

12 x VF 6/50
Flachrundschraube
Round-head screw
Vis à tête cylindrique fendue
Tornillo Erikson
Viti a testa cilindrica
Plaatschroef

10 x WP
Metallplatte
Metal plate
Plaque en métal
Chapilla metálica
Piastra metallica
Metalen plaatje

3 x HK
Griff
Handle
Poignée
Mango
Maniglia
Handvat

6 x VM 4/22
Gewindeschraube
Metric screw
Vis à tête fraisée bombée
Tornillo para mango
Vite per maniglia
Schroef voor de handvat

8 x WBS
Stange
Rod
Tige
Espiga
Perno
Pin

8 x W 14/9
Bolten
Bolt
Boulon
Bulón
Bullone
Bout

8 x WB 8/10
Madenschraube
Grub screw
Vis sans tête
Tornillo sin cabeza
Vite senza testa
Stelschroef

18 x VS 3,5/30
Holzschraube
Wood screw
Vis panneaux
Tornillo para madera
Vite per legno
Houtschroef

6 x SK15 CLIP
Scharnier
Hinge
Charnière
Bisagra
Cerniera
Scharnier

3 x SL8 CLIP
Scharnier
Hinge
Charnière
Bisagra
Cerniera
Scharnier

18 x VS 3,5/13
Holzschraube
Wood screw
Vis panneaux
Tornillo para madera
Vite per legno
Houtschroef

3 x DAE
Dämpfer
Damping system
Amortisseur
Amortiguador
Ammortizzatore
Demper

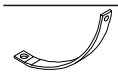

1 x N4
Riemen
Strap
Courroie
Correa
Cintura
Riem

2 x WK1
U-Scheibe
Washer
Rondelle
Arandela
Rotella
Sluitring

1 x VS 3/16
Holzschraube
Wood screw
Vis panneaux
Tornillo para madera
Vite per legno
Houtschroef

1 x WI 4
Inbusschlüssel
Hex key
Clé à six pans
Llave hexagonal
Chiave a brugola
Inbussleutel

Zusätzlich benötigtes Werkzeug • Additional necessary tools • Des outils supplémentaires • Otras herramientas necesarias • Altri utensili necessari • Andere benodigde werktuigen

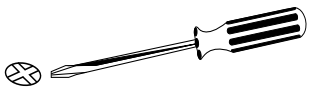

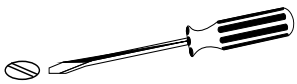

Aufbaupersonen • Persons needed for assembly • Personnes nécessaires au montage • Personas necesarias para montaje • Numero di persone occorrenti per il montaggio • Aantal personen voor de montage

Die Montage muss unbedingt von 2 Erwachsenen durchgeführt werden!
The assembly must necessarily be carried out by 2 adults!
Le montage doit être réalisé par 2 adultes!
¡El montaje va de ser realizado imprescindible por 2 adultos!
L'assemblaggio dovrà essere eseguito per forza da 2 persone adulte!
De montage moet noodzakkelijkerwijs door 2 volwassenen worden uitgevoerd!

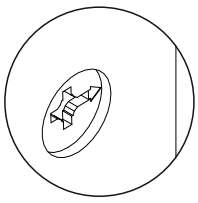

*Exzenter WE 10 ohne Rand
Eccentric cam WE 10 without border
Boîtier de ferrure WE 10 sans bord
Excéntrico WE 10 sin borde
Eccentrico WE 10 senza bordo
Excentriek WE 10 zonder rand

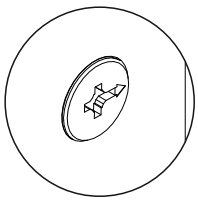

*Exzenter WE 15 mit Rand
Eccentric cam WE 15 with border
Boîtier de ferrure WE 15 avec bord
Excéntrico WE 15 con borde
Eccentrico WE 15 con bordo
Excentriek WE 15 met rand

! • Bitte bauen Sie den Artikel nummerisch, nach Reihenfolge auf. Bitte Dübel in das richtige Loch einstecken! Beachten Sie bitte, dass alle Dübel bis zum Anschlag zuerst in das tiefere Loch einzutreiben sind.

- Please set up the article in numerical order. Please, insert the dowels in the correct position! Please note that all dowels should be at first advanced in the deeper hole up to marking.
- Veuillez monter l'article en tenant compte de l'ordre numérique des composants. Assurez-vous que les chevilles en bois sont introduites dans les trous indiqués! Faites attention que tous les goujons en bois sont introduits jusqu'au fond, dans les trous les plus profonds.
- Les rogamos de montar el artículo en orden numérico. ¡Les rogamos de introducir los tapones en los agujeros correctos! Atención, deben tomar en cuenta el hecho que todos los tapones necesitan ser introducidos completamente en orificio, sobre la profundidad entera del mismo.
- Vi chiediamo gentilmente di montare l'articolo in ordine numerica. Siete pregati di inserire i tasselli in legno nei fori adatti! Attenzione, dovete tener conto che tutti i tappi devono essere inseriti nel foro, per tutta la sua profondità.
- U wordt verzocht om het artikel in de volgorde van de nummers te monteren. Steekt u de tappen in de gepaste gaten! Let op: alle verbindingspennen dienen compleet in de gat worden gestoken, op de gehele lengte van de gat.

1

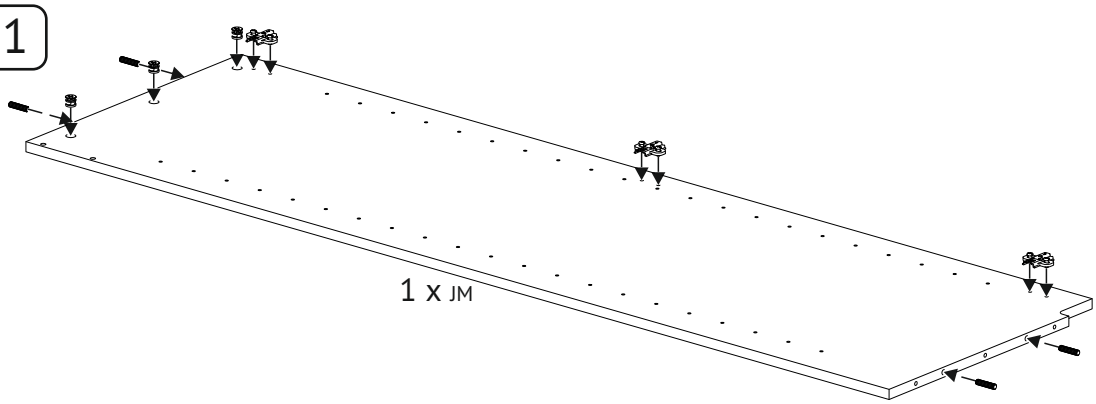

3 x WE 15*
4 x WDH 8/35

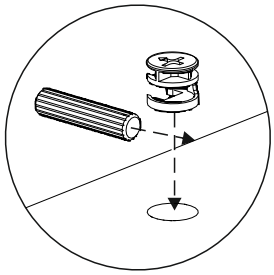

3 x WKN 1

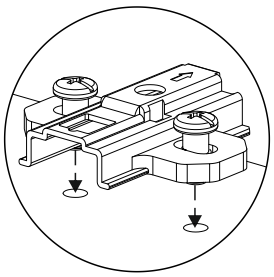

2

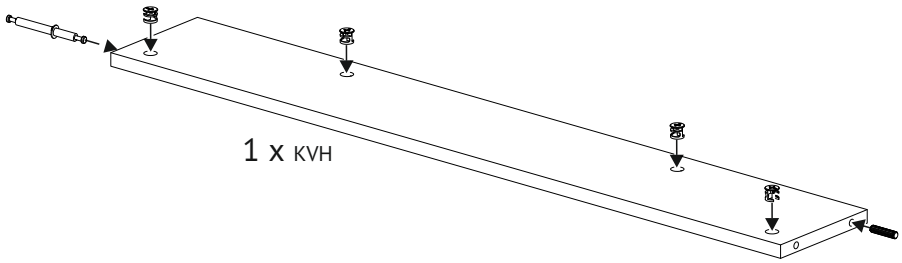

4 x WE 15*
1 x WDH 8/35

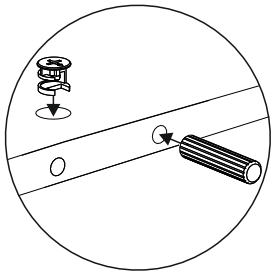

1 x WBE

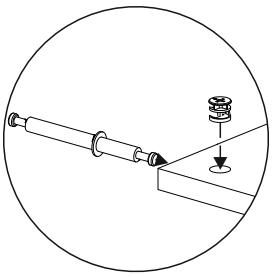

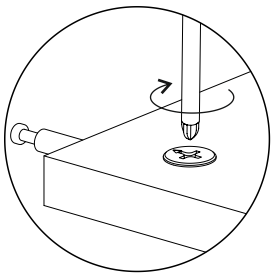

3

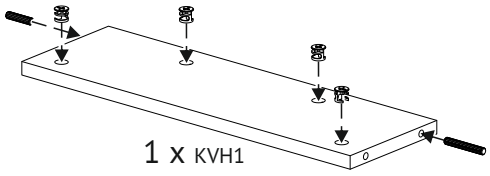

1 x WDH 8/60

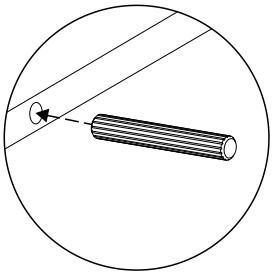

4 x WE 15*
1 x WDH 8/35

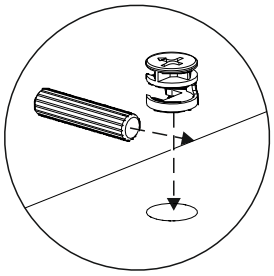

4

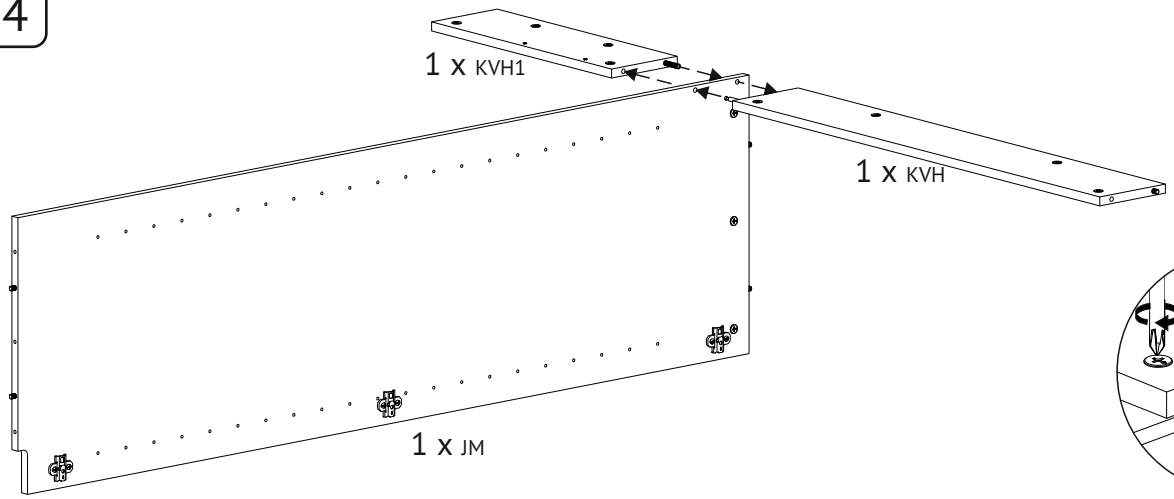

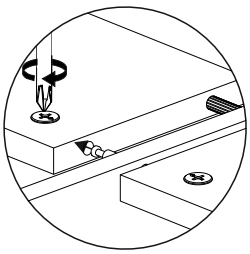

5

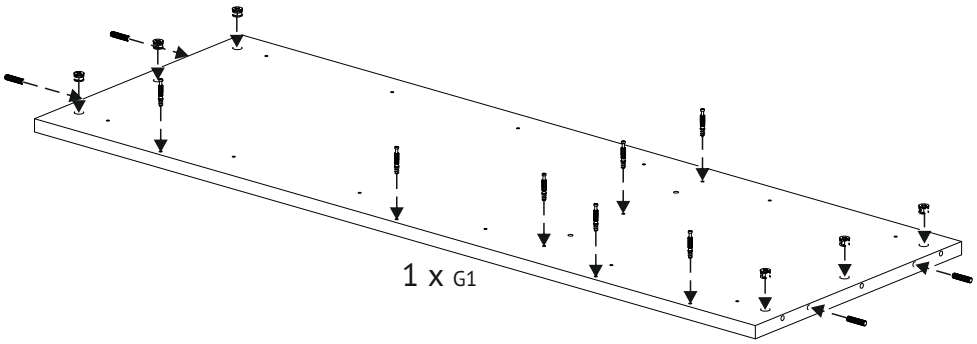

6 x WE 10*

4 x WDH 8/35

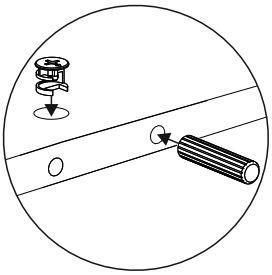

7 x WBC

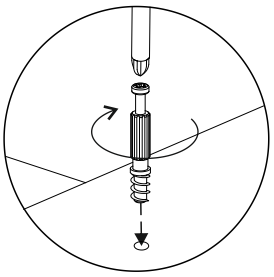

6

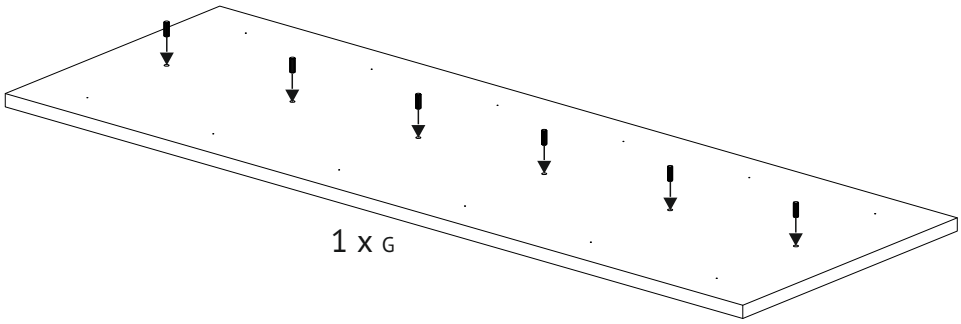

6 x WDH 8/25

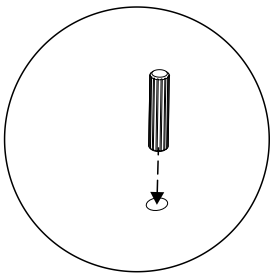

7

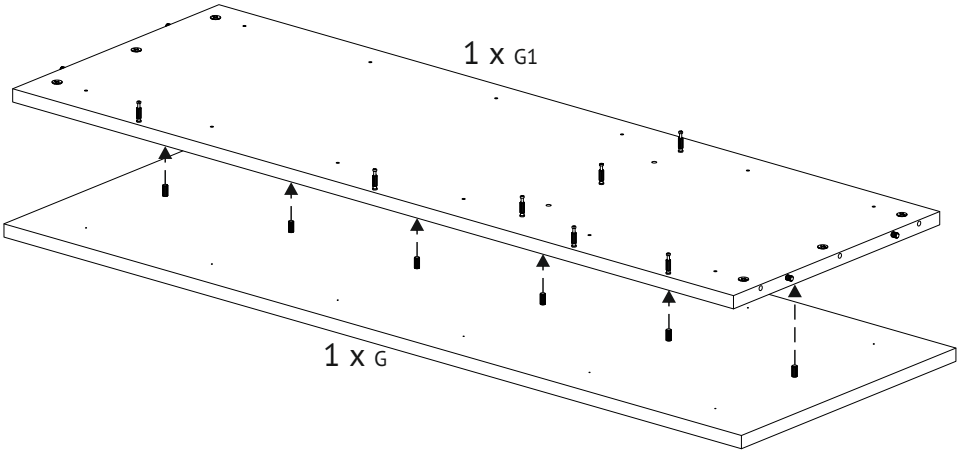

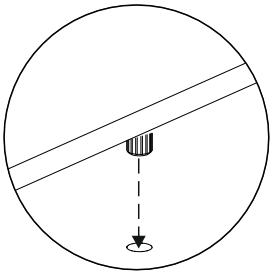

8

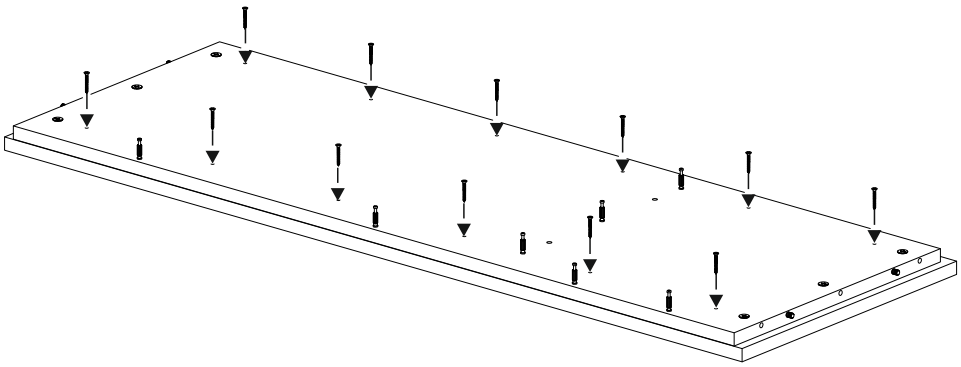

12 x VS 3,5/30

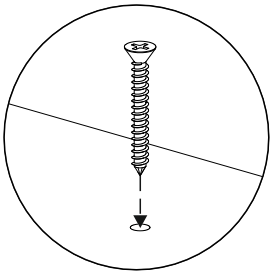

9

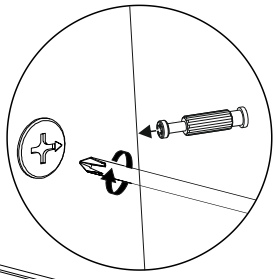

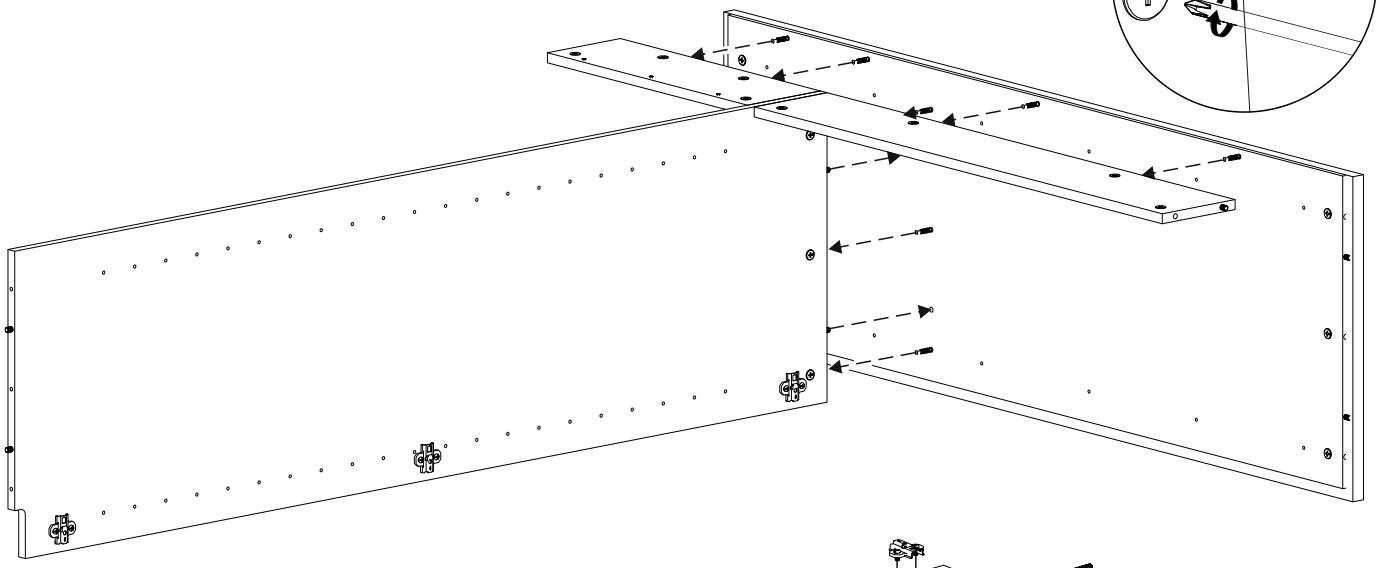

10

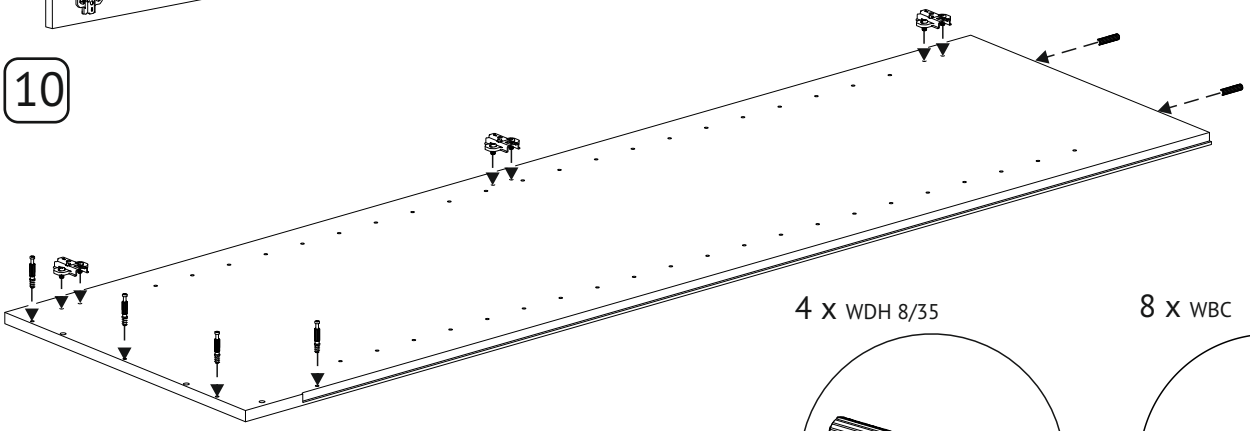

1 x BR

4 x WDH 8/35

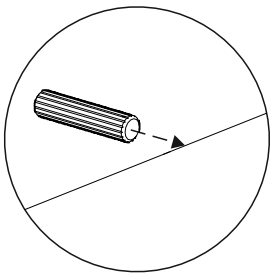

8 x WBC

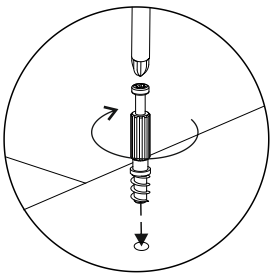

6 x WKN

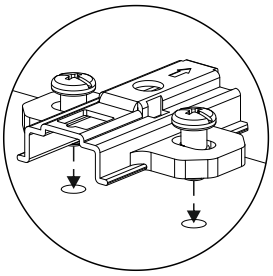

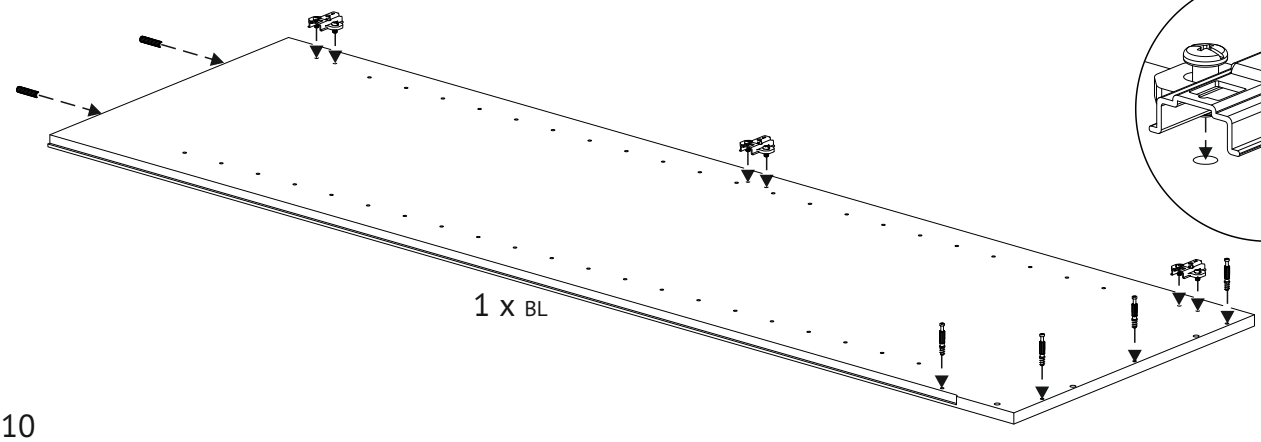

1 x BL

11

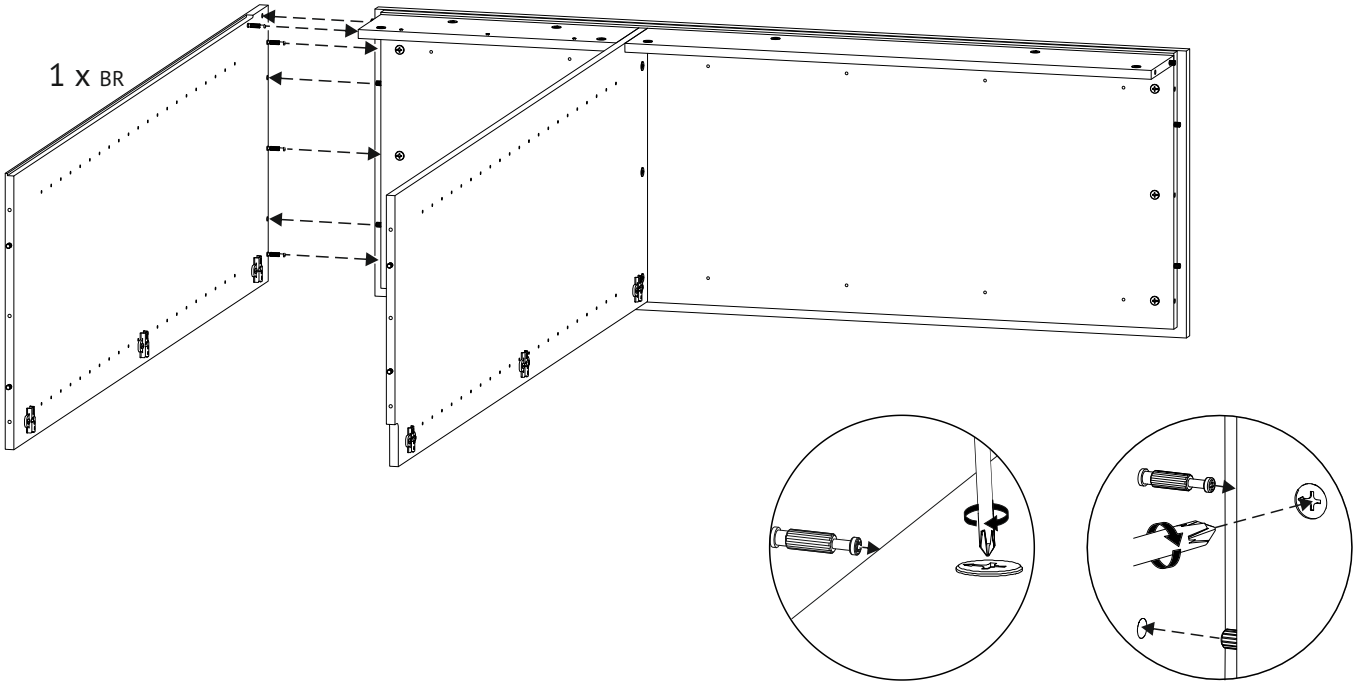

12

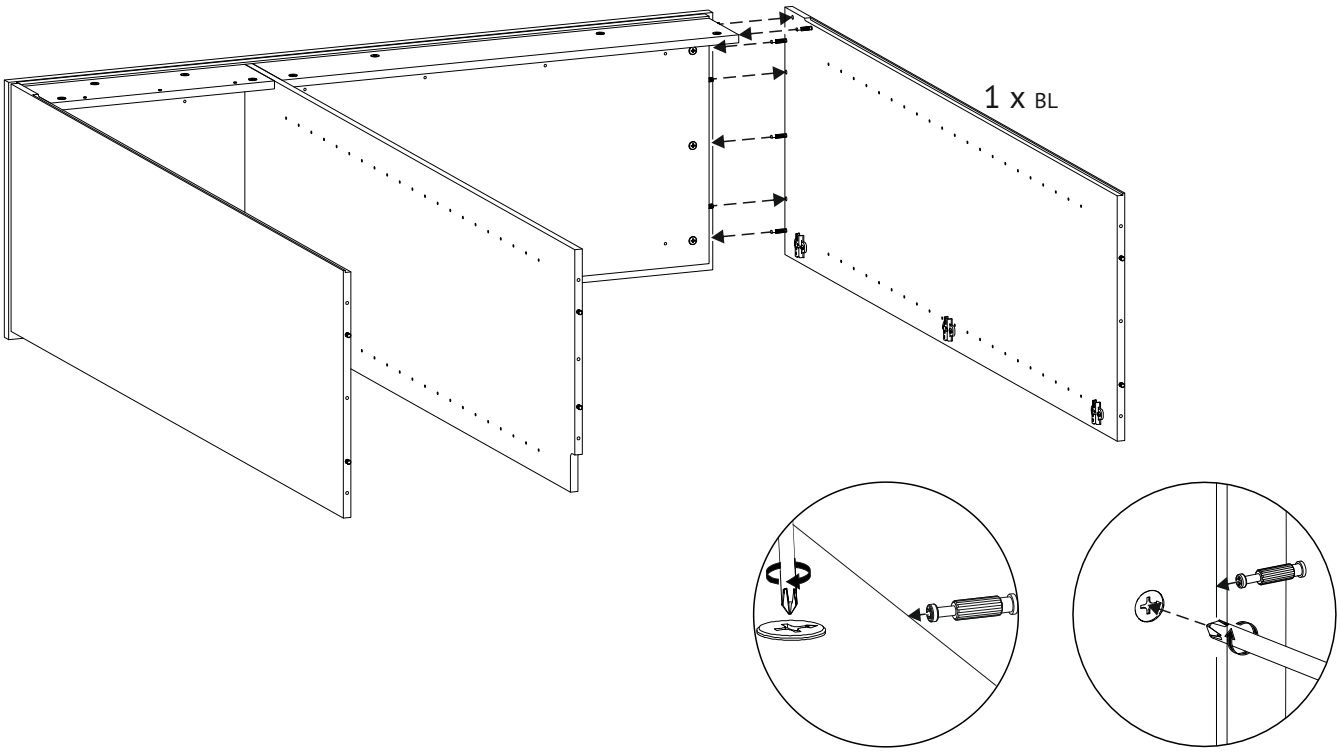

13

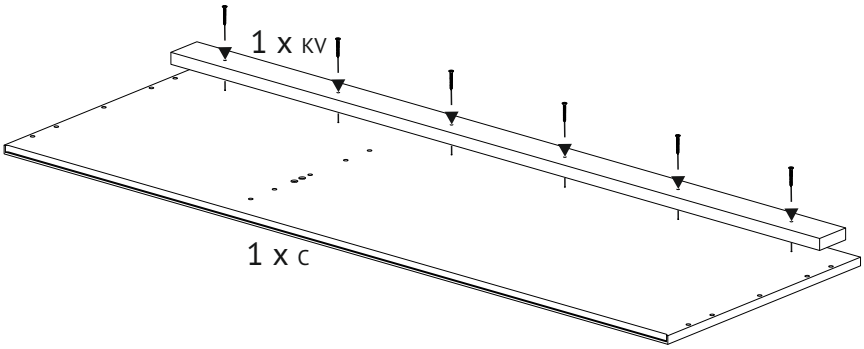

6 x VS 3,5/30

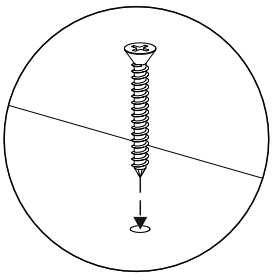

14

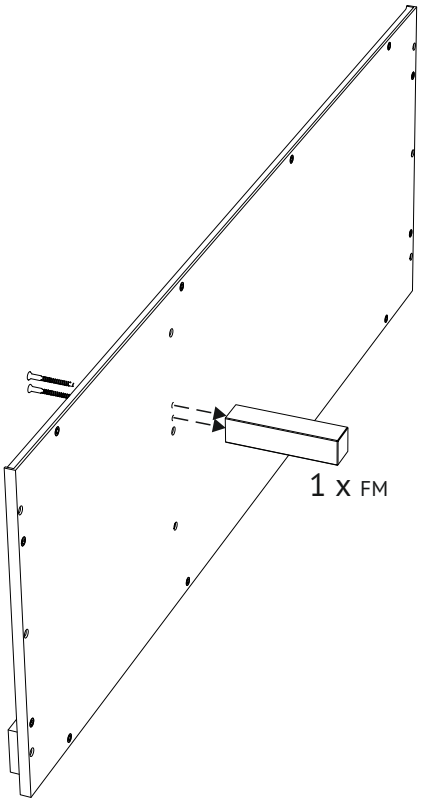

2 x VES 7/50
1 x WI 4

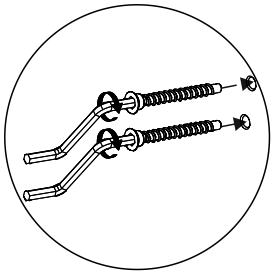

15

9 x VES 7/50
1 x WI 4

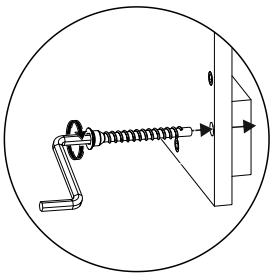

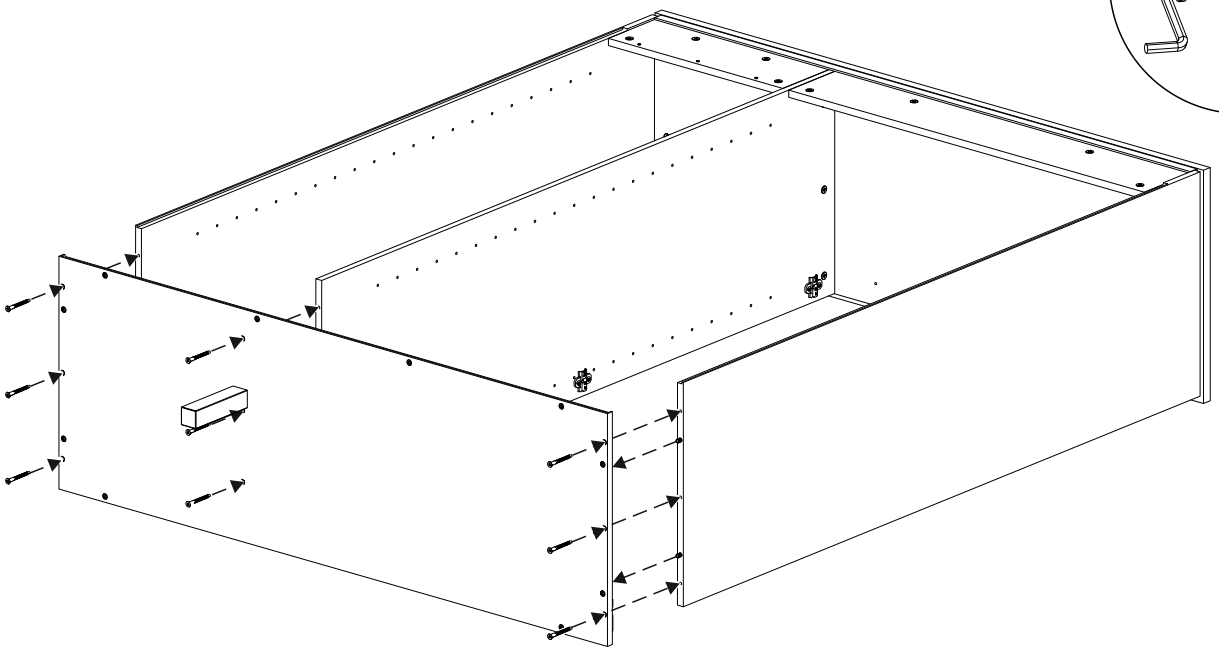

16 4x

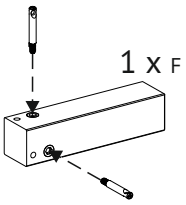

2 x WBS

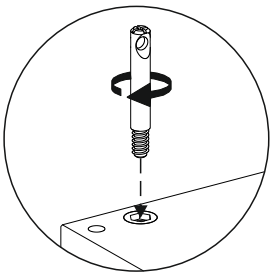

17 2x

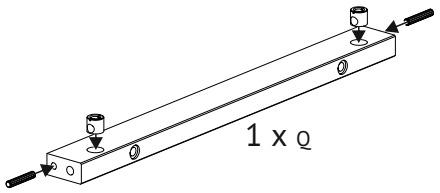

2 x W 14/9
2 x WDH 6/40

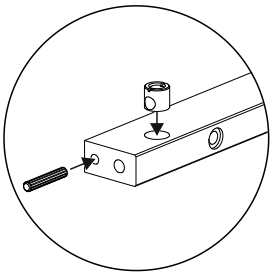

18 2x

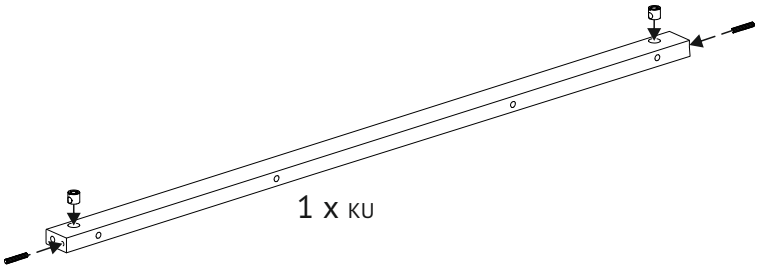

2 x W 14/9
2 x WDH 6/40

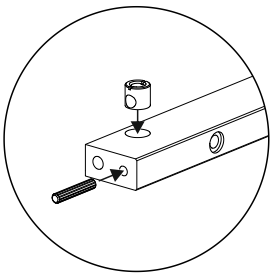

19 2x

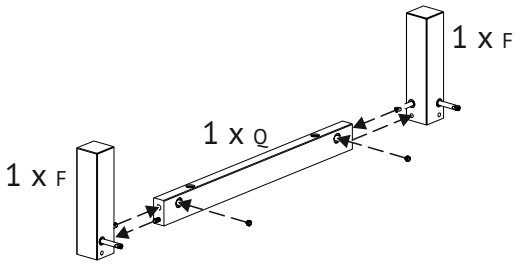

2 x WB 8/10

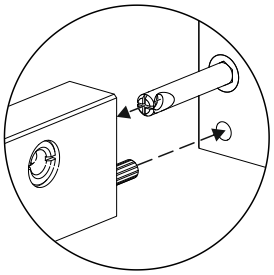

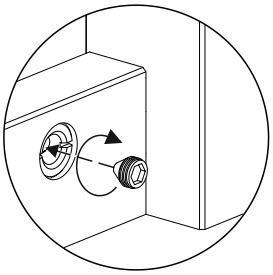

20

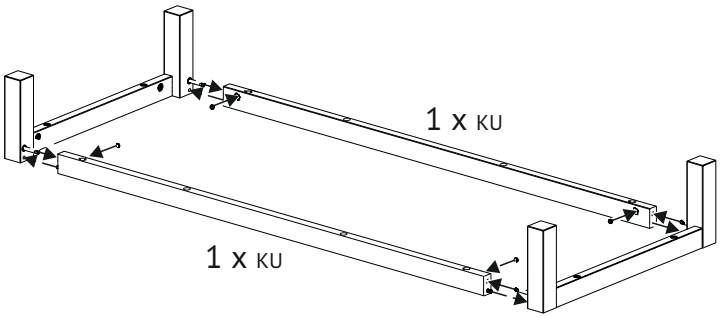

4 x WB 8/10

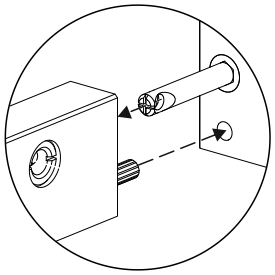

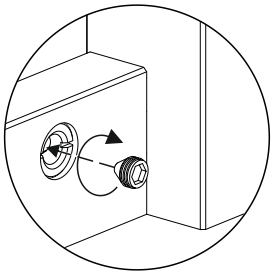

21

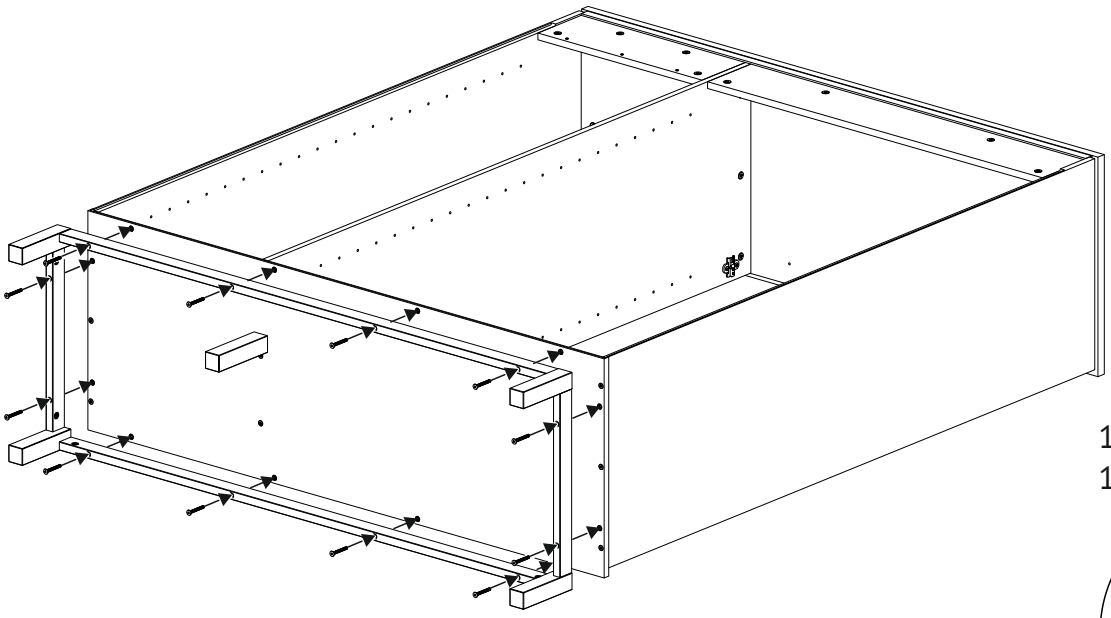

12 x VF 6/50
1 x WI 4

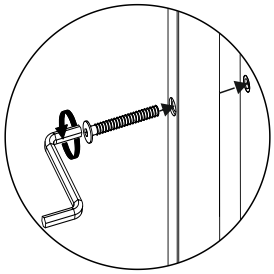

Achtung • **Warning • Attention • Atención • Attenzione • Let op**

• Schrauben Sie die Rückwand erst an, nachdem Sie sich davon überzeugt haben, dass der Kleiderschrank im rechten Winkel montiert ist.

• Screw the back panel only after having convinced yourself that the wardrobe is assembled in a right angle.
• Serrer les vis du panneau arrière seulement après vous avoir convaincu que l'armoire est montée à angle droit.
• Fijen la parte detrás del armario con ornillos solamente despús de que sehan asegurado Uds.que eso es montado en ángulo derecho.
• Fissare la parte posteriore dell'armadio con le viti, dopo che vi siete assicurati che esso sia assemblato in angolo retto.
• Schroef het achterkant van de kast nadat u gecheckt heeft dat deze ineen rechte hoek gemonteerd is.

22

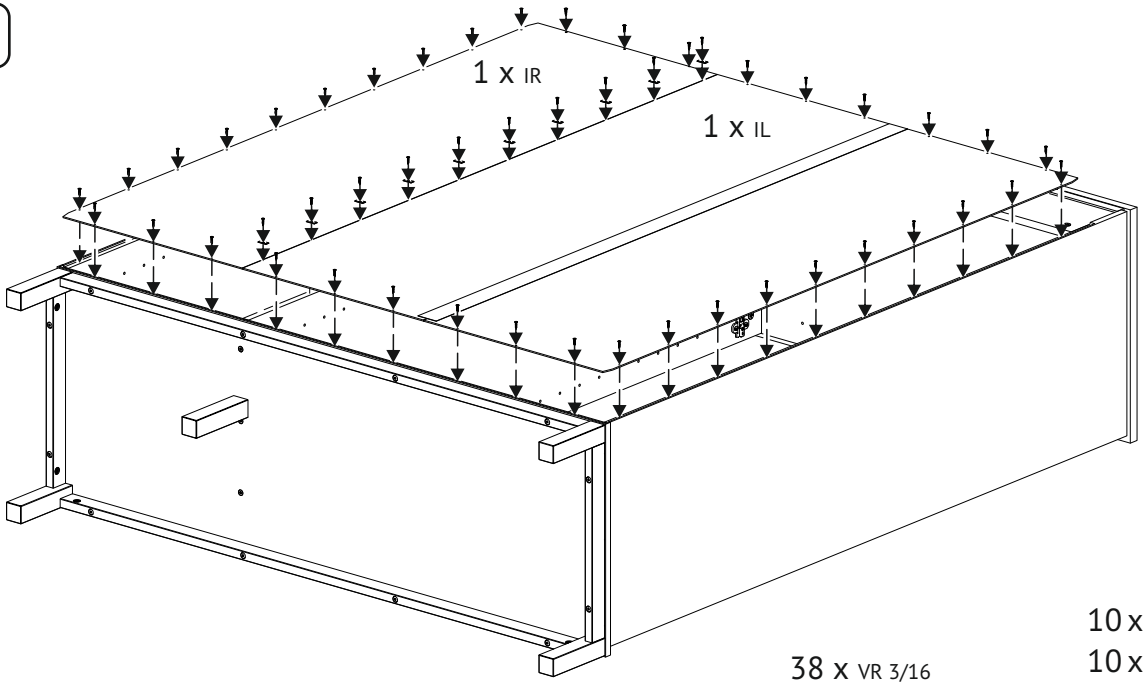

38 x VR 3/16

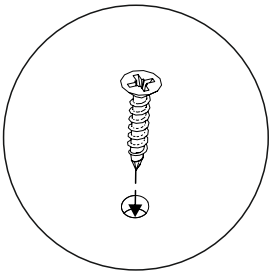

10 x WP
10 x VR 3/16

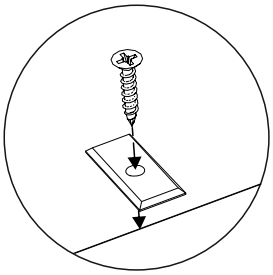

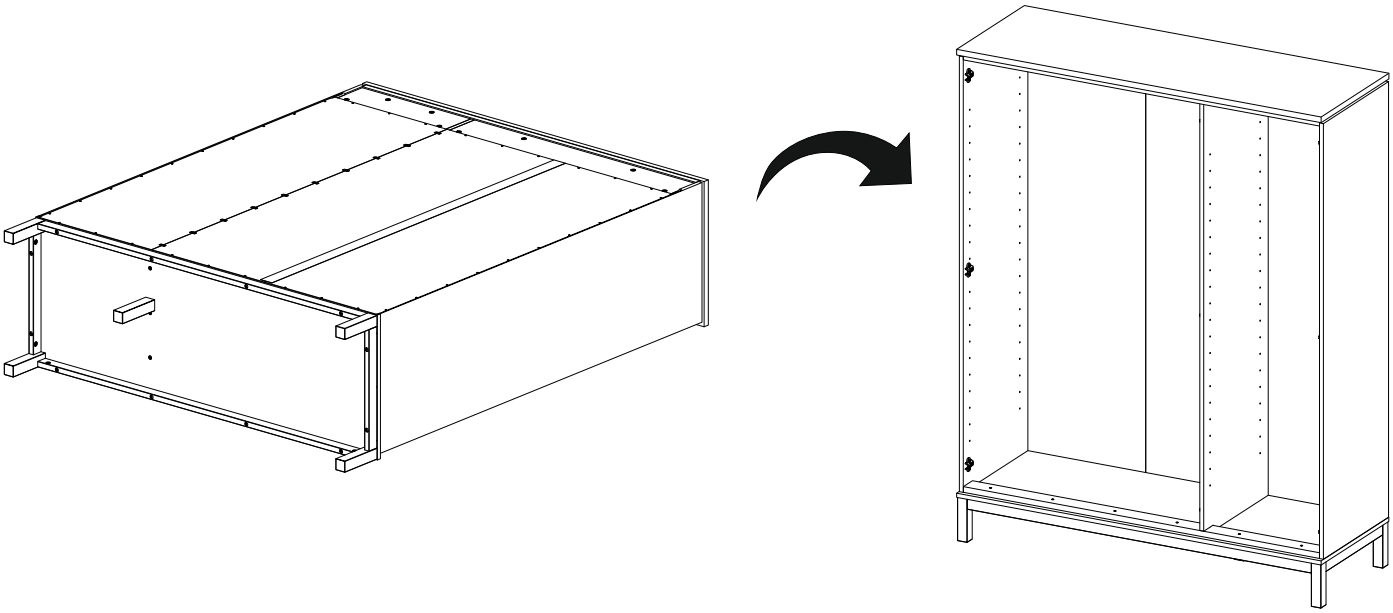

23

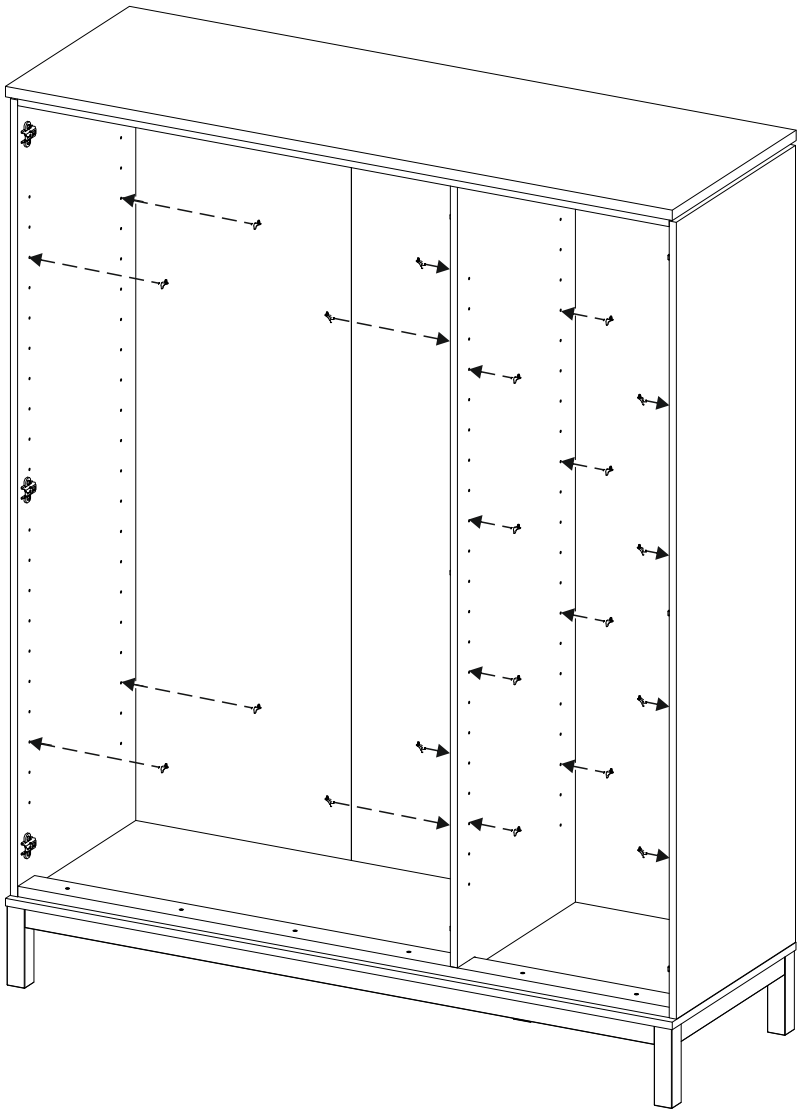

24 x N1

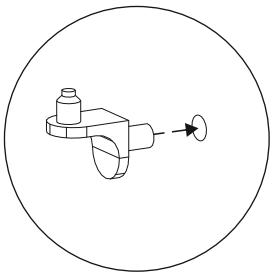

24

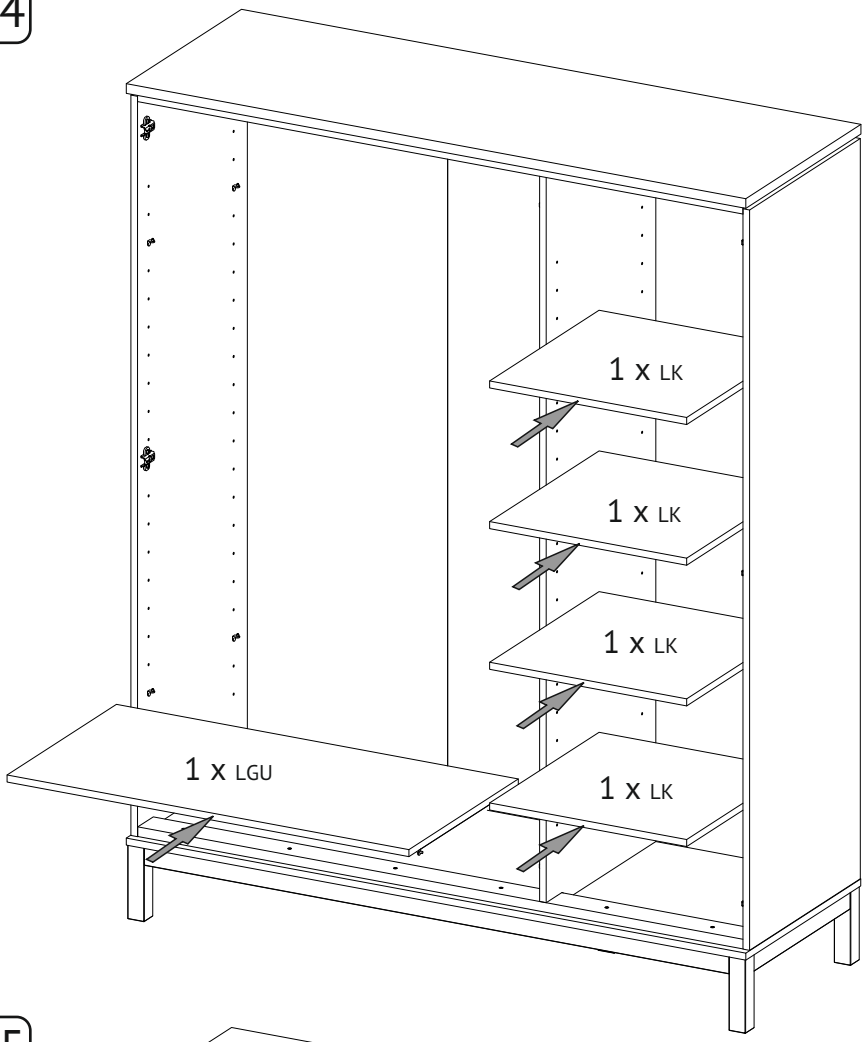

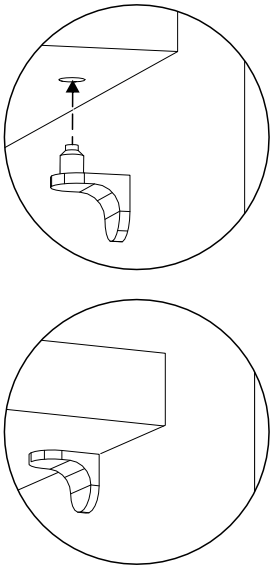

25

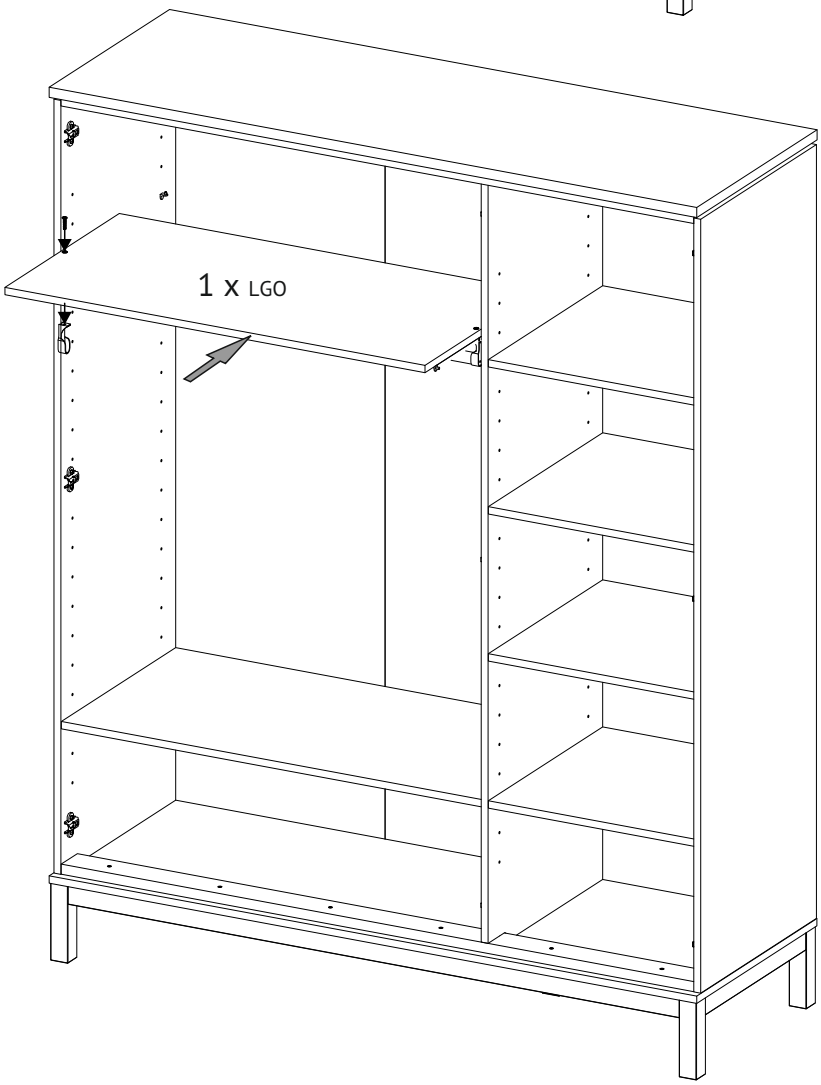

2 x VM 6/25
2 x TA

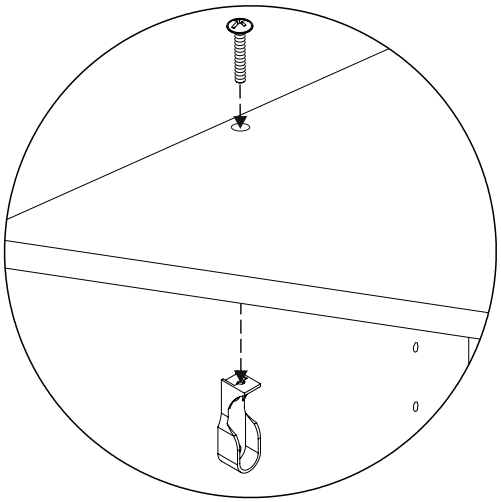

26

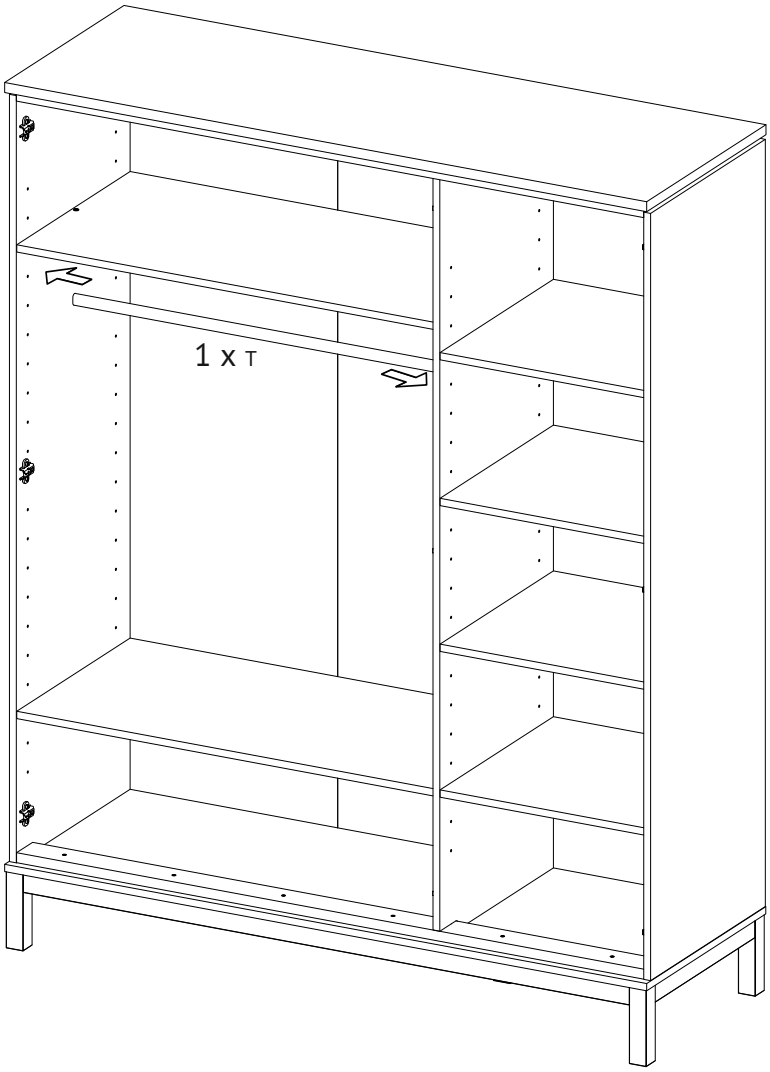

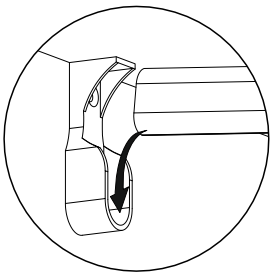

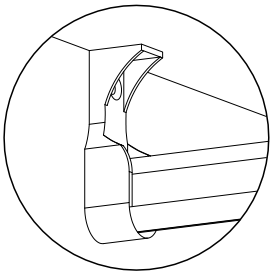

27 2x

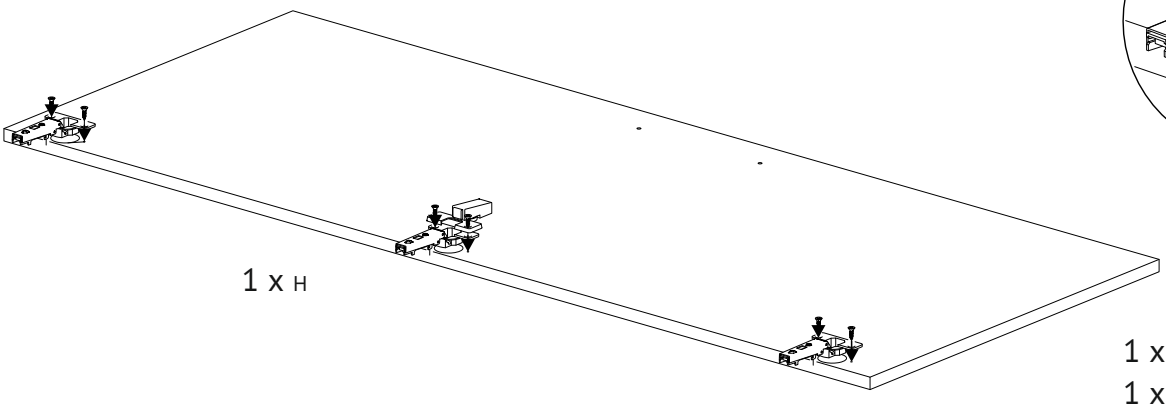

2 x SK15 CLIP
4 x VS 3,5/13

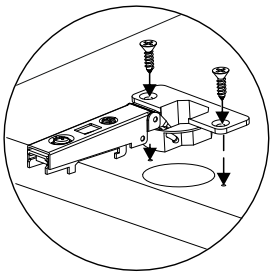

1 x SK15 CLIP
1 x DAE
2 x VS 3,5/13

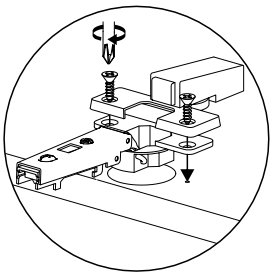

28

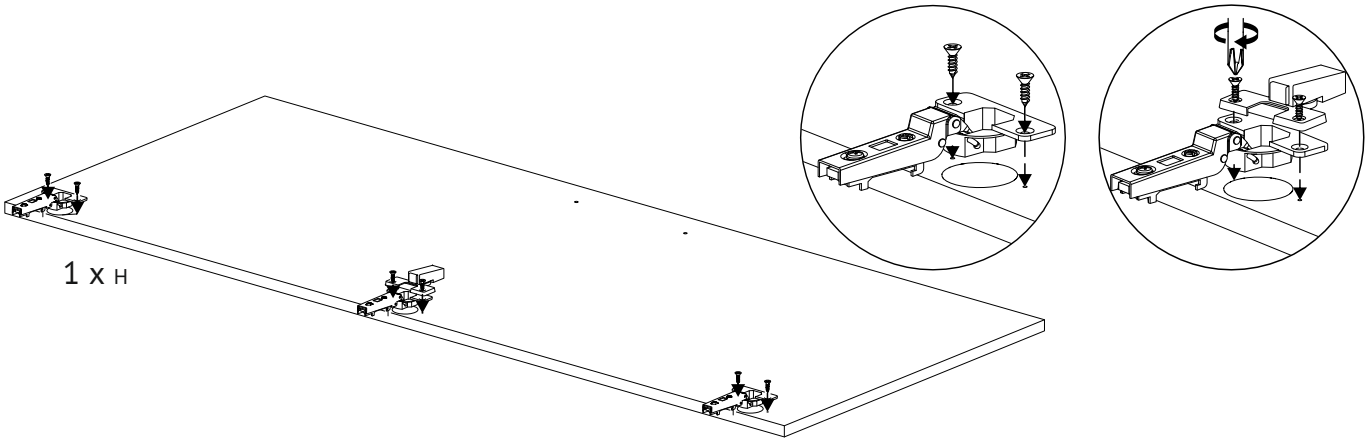

! • Die Einstellung der Tür funktioniert wie folgt:
- The door must be adjusted as follows:
- L'installation de la porte doit être faite de la manière suivante:
- La reglación de la puerta se efectuará así:
- La regolazione dell'anta sarà effettuata come di seguito riportato:
- Het afstellen van de deur wordt gedaan als volgt:

29

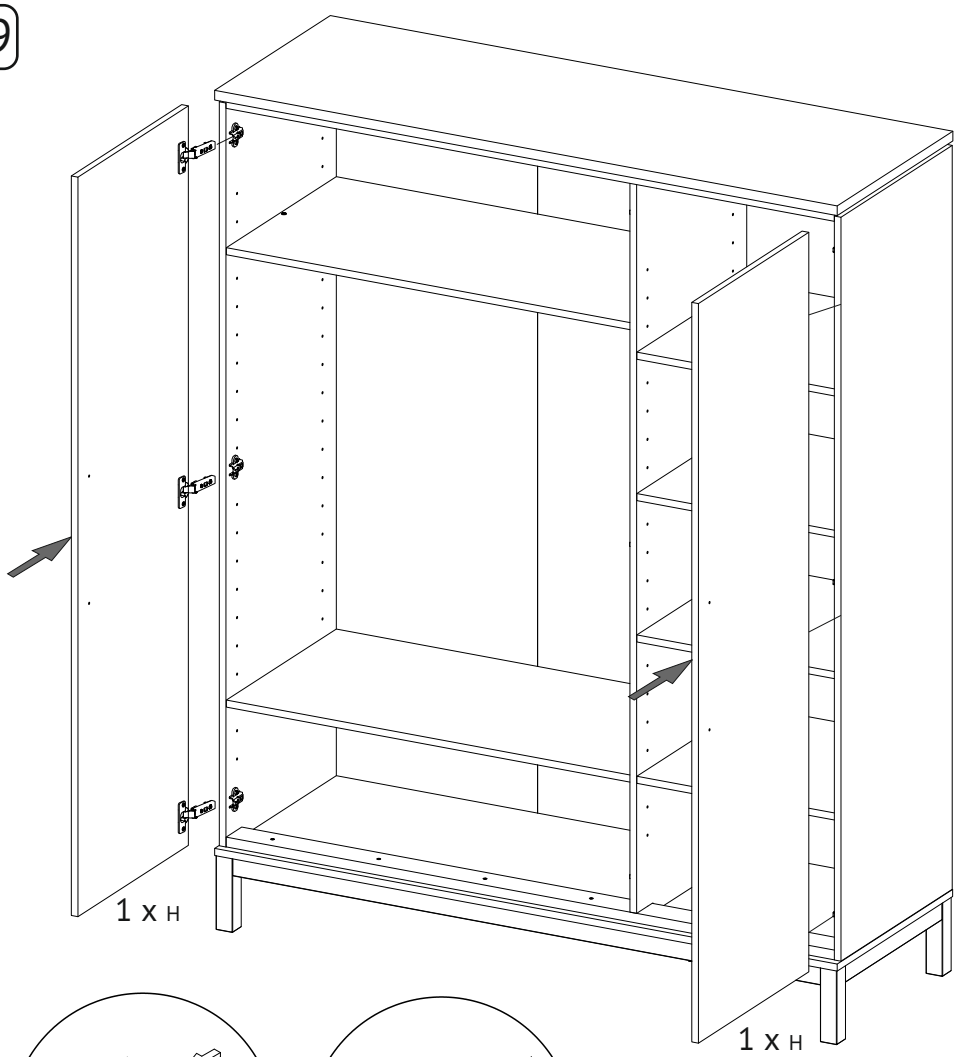

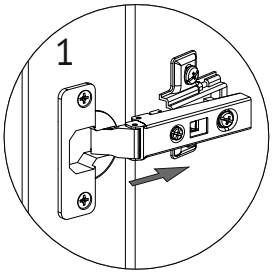

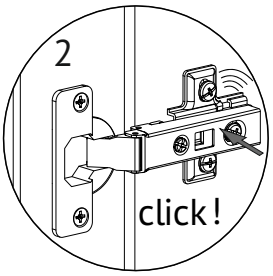

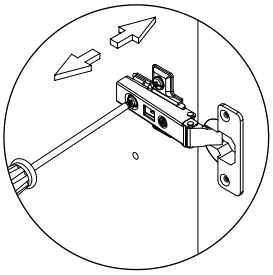

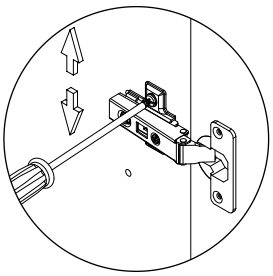

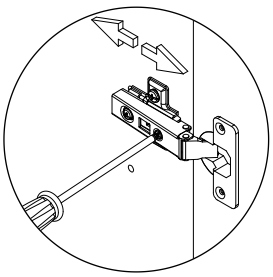

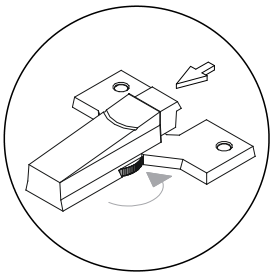

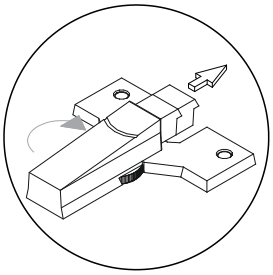

30

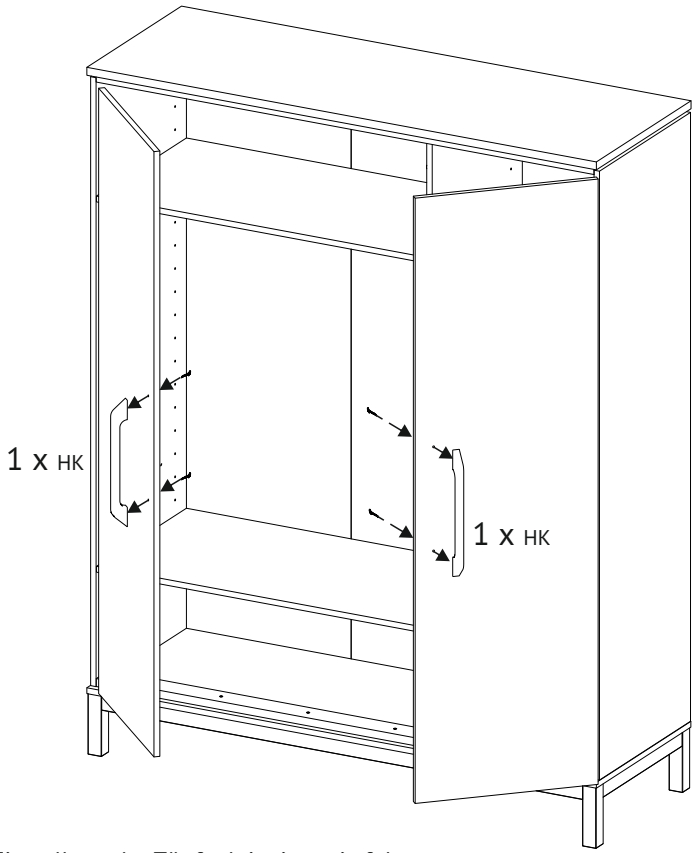

4 x VM 4/22

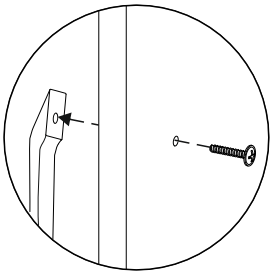

! • Die Einstellung der Tür funktioniert wie folgt:
- The door must be adjusted as follows:
- L'installation de la porte doit être faite de la manière suivante:
- La reglación de la puerta se efectuará así:
- La regolazione dell'anta sarà effettuata come di seguito riportato:
- Het afstellen van de deur wordt gedaan als volgt:

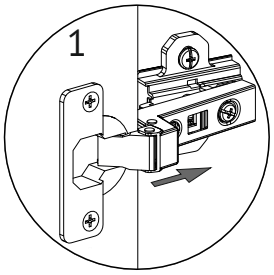

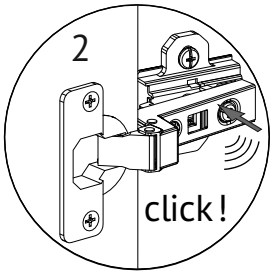

31

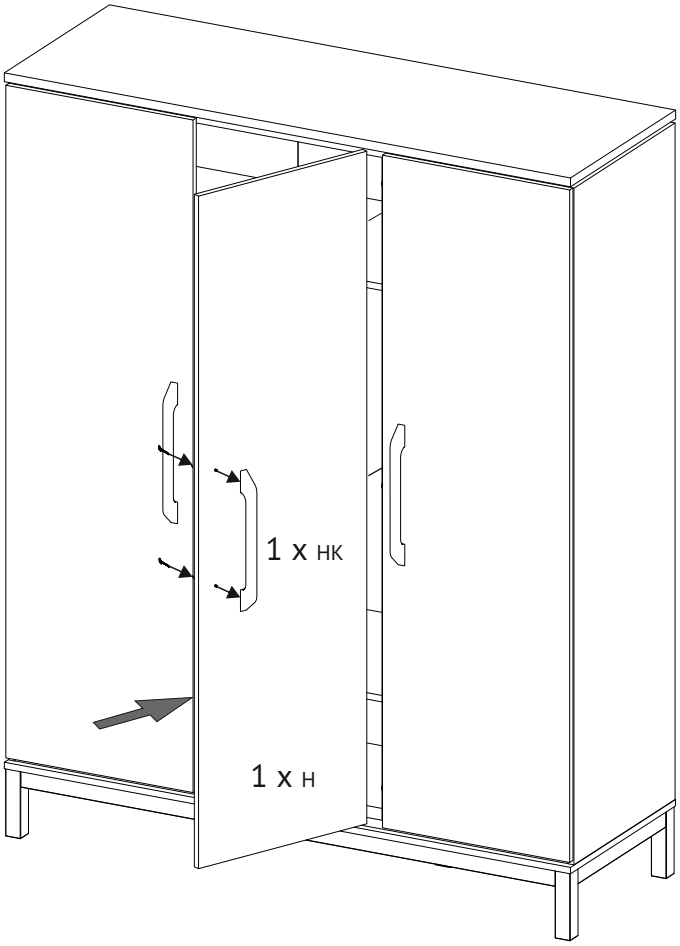

2 x VM 4/22

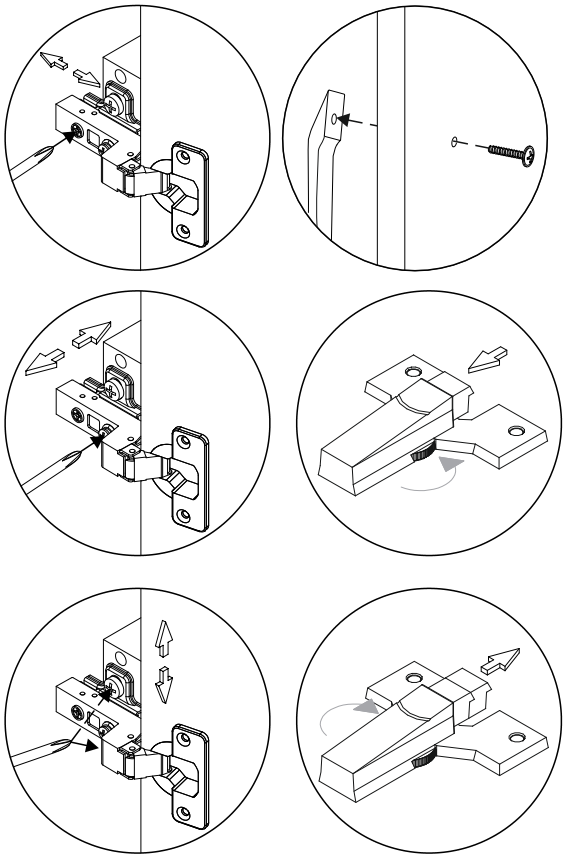

! Dübel und Schraube sind nicht im Lieferumfang enthalten.
- Dowel and screw are not included in the scope of supply.
- Chevilles et vis non comprises dans la livraison.
- El taco y el tornillo no están incluidos en el volumen de suministro.
- Tasselli e viti non sono inclusi nel volume di consegna.
- Pluggen en schroeven worden niet meegeleverd.

32

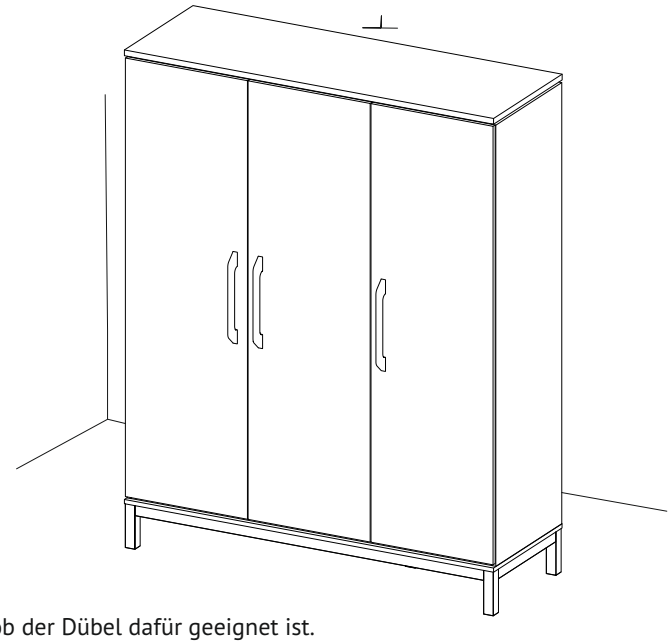

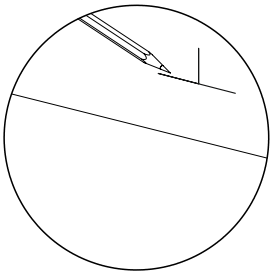

! Prüfen Sie die Wand, ob der Dübel dafür geeignet ist.
- Check the wall to determine whether the wall plug is suitable for it.
- Vérifier si les chevilles sont appropriés pour le mur.
- Comprueben la pared para que se aseguren que el macho es adecuado.
- Verificare la parete per assicurarsi che il presa a muro in legno sia adatto.
- Check de wand of de plug erbij past.

33

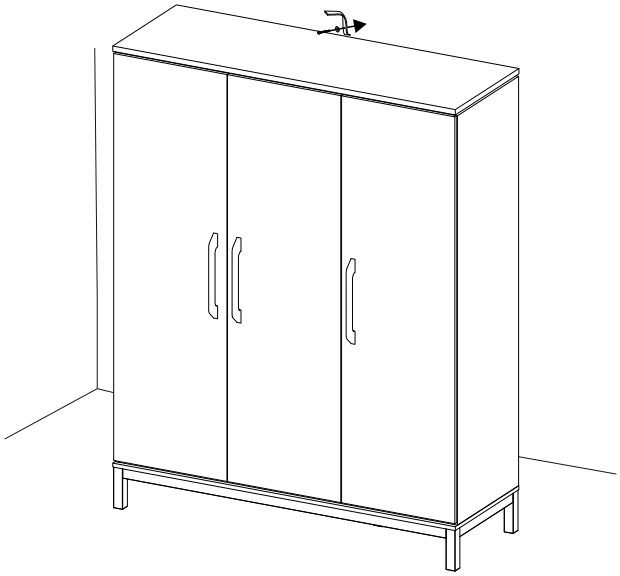

1 x N4

1 x WK1

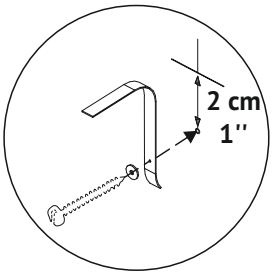

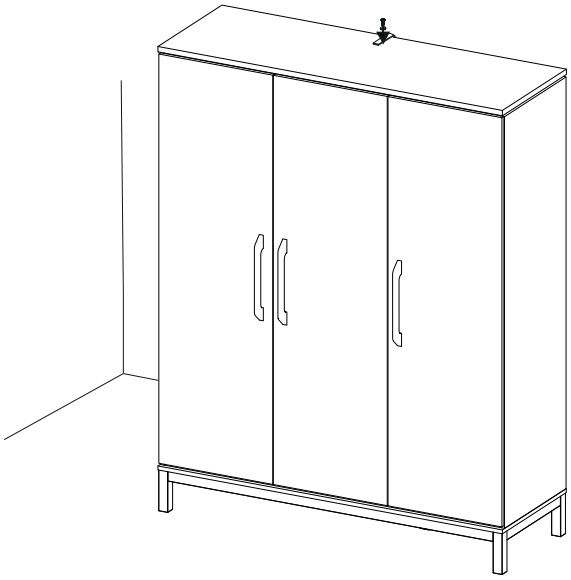

1 x WK1
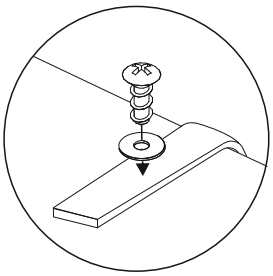
1 x VS 3/16